tessier

ADAPTIVE OUTDOOR SPORTS EQUIPMENT

snow'kart

Manuel d'utilisation et de maintenance



Version du manuel Snow'Kart n°: MSK03-20261005

Conception, fabrication, commercialisation & service après-vente

TESSIER
Parc Alpespace, 336 voie Thomas Edison, 73800 Sainte-Hélène-du-Lac, France
Tel. +33 (0) 479.83.51.52 – contact@tessier.sport

www.tessier.sport

SOMMAIRE

1.	**GENERALITES**	**3**
1.1	Informations relatives au manuel	3
1.2	Symboles figurant dans ce manuel	3
1.3	Etiquetage	4
1.4	Utilisation prévue	5
2.	**PRESENTATION ET CONSEILS D'UTILISATION**	**6**
2.1	Présentation générale	6
2.2	Recommandations	7
2.3	L'accompagnateur du skieur en SNOW'KART	8
2.4	Choix des skis	8
2.5	Choix des fixations	8
2.6	Montage des fixations sur les skis	8
3.	**UTILISATION DES REMONTEES MECANIQUES**	**9**
3.1	Utilisation des téléskis	9
3.2	Utilisation des télésièges	14
4.	**DESCRIPTIF GENERAL**	**17**
4.1	Vue d'ensemble du SNOW'KART	17
4.2	Embouts de leviers et kit Easydrive	20
5.	**EXPLICATIONS TECHNIQUES, MANIPULATIONS ET REGLAGES**	**21**
5.1	Sièges	21
5.2	Housses de protections	22
5.3	Repose-pieds	22
5.4	Manipulation du verrou de position ski	22
5.5	Remplacement des embouts de leviers	23
5.6	Barre d'assistance	24
6.	**TECHNIQUE D'UTILISATION**	**25**
6.1	Conseils pour le skieur accompagnateur	25
6.2	Skier en SNOW'KART	25
6.3	Skier en SNOW'KART avec le kit Easydrive	26
7.	**MAINTENANCE**	**27**
8.	**LIVRAISON ET TRANSPORT**	**28**
9.	**MISE AU REBUT**	**28**
10.	**NETTOYAGE ET DESINFECTION**	**28**
11.	**GARANTIE**	**29**
12.	**EVACUATION VERTICALE DU SNOW'KART**	**30**

1. GENERALITES

1.1 Informations relatives au manuel

Ce manuel d'utilisation contient toutes les informations importantes sur l'utilisation de votre produit TESSIER™. Pour l'utiliser en toute sécurité et profiter pleinement de ses performances, lisez attentivement ce manuel d'utilisation et respectez les consignes de sécurité et les conseils de maintenance.
Si vous avez des problèmes visuels ou pour toutes autres raisons, vous pouvez nous demander le manuel d'utilisation sous forme de fichier PDF et l'agrandir selon vos besoins.

1.2 Symboles figurant dans ce manuel

	**AVERTISSEMENT** Signale une situation potentiellement dangereuse qui peut entraîner de graves blessures si vous ne respectez pas les consignes de sécurité indiquées.
	**ATTENTION** Signale une situation potentiellement dangereuse qui peut entraîner de légères blessures si vous ne respectez pas les consignes de sécurité indiquées.
	**IMPORTANT** Signale une situation potentiellement dangereuse qui peut entraîner des dégâts matériels si vous ne respectez pas les consignes de sécurité indiquées.
 	INDICATIONS POUR MONTAGE OU REGLAGE Indique la taille de la clé à utiliser (a) et la valeur du couple de serrage en Nm (b) pour serrer correctement les vis.
	BONNE MANIPULATION Indique la procédure à suivre pour effectuer correctement la manipulation indiquée.
	MAUVAISE MANIPULATION Indique une mauvaise manipulation, montre ce qu'il ne faut pas faire.

1.3 Etiquetage

Un autocollant et une plaque inox figurent sur votre SNOW'KART.

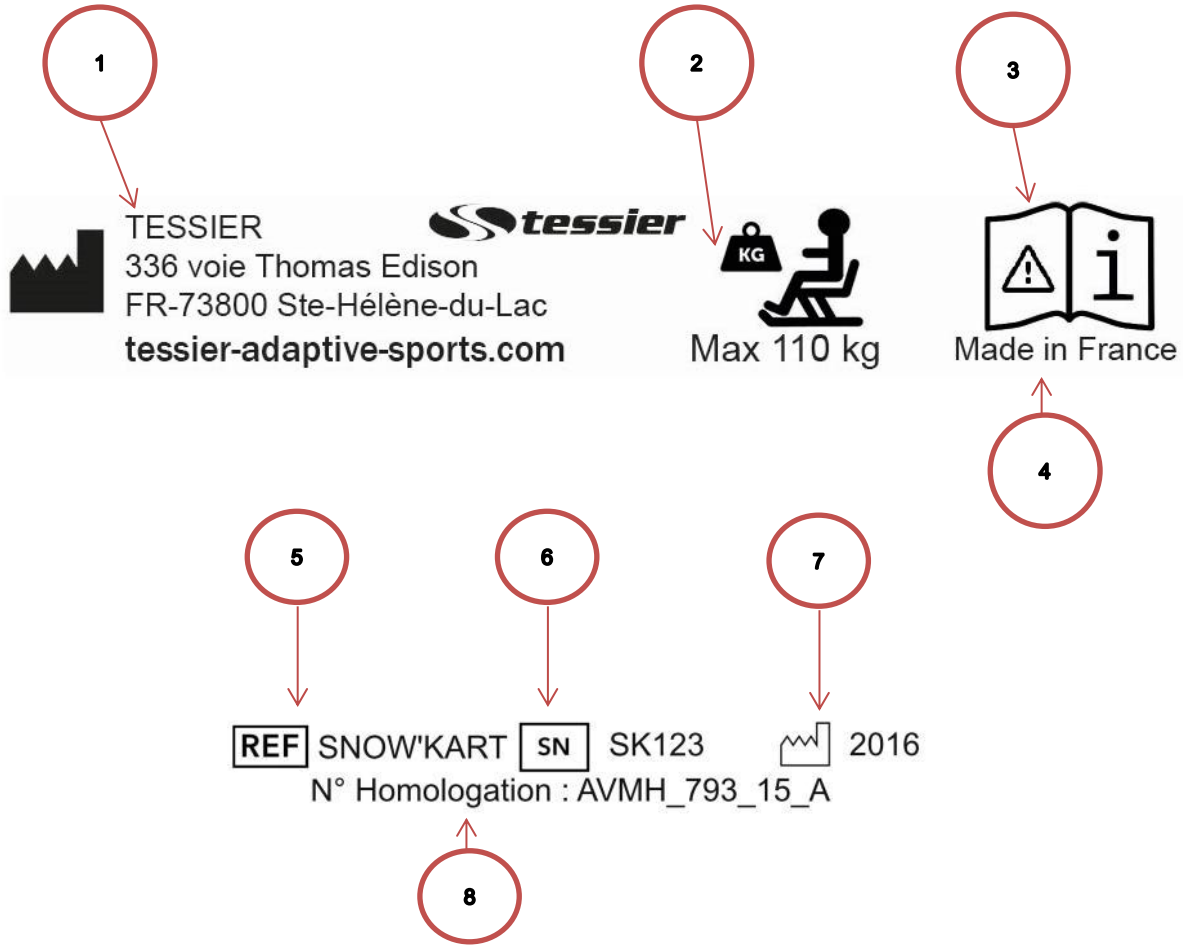

Référence	Désignation	Observations / Explications
1	Fabricant	Nom et adresse complète du fabricant du produit.
2	Masse maximale d'utilisation pour une personne en SOLO	Masse maximale (en kg) du skieur assis.
3	Manuel	Se reporter au manuel d'utilisation pour obtenir l'intégralité des informations nécessaires à la bonne utilisation du produit.
4	Made in France	Pays de fabrication du produit.
5	Référence	Référence du produit chez le fabricant.
6	Serial Number	Identification du produit par son numéro de série.
7	Année de fabrication	Date de fabrication du produit.
8	Homologation	Numéro d'homologation du STRMTG (voir chapitre 3)

1.4 Utilisation prévue

- Le SNOW'KART est un châssis de ski destiné à une utilisation en autonomie partielle. La présence d'un accompagnateur est indispensable pour l'utilisation des remontées mécaniques.

- Le SNOW'KART est configurable et peut être complété d'accessoires qui permettent de régler la position et le confort de l'utilisateur. Les réglages possibles et les options envisageables sont décrits plus loin dans ce manuel.

- Le SNOW'KART a été conçu pour pouvoir skier sur des pistes balisées ou en hors-piste à condition d'être accompagné d'un professionnel de la montagne qualifié et pour emprunter les remontées mécaniques selon l'avis d'homologation délivré par le Service Technique des Remontées Mécaniques et des Transports Guidés (STRMTG), du Ministère de l'Ecologie, du Développement durable et des Transports.

- Les produits TESSIER™ peuvent être utilisés sur une plage de température de -20 à +35 °C. Lors d'une utilisation en dehors de cette plage, portez une attention particulière aux éléments lors de la phase de contrôle du matériel.

- Toute personne utilisant les produits TESSIER™ doit être correctement maintenue dans l'assise. Nos 7 tailles de sièges (enfant et tailles 1 à 6) permettent de couvrir la plupart des morphologies. L'âge minimum préconisé est de 10 ans pour le skieur en SNOW'KART et de 16 ans pour l'accompagnateur.

- La pratique du ski et l'environnement de la montagne en général, peuvent être potentiellement dangereux. Soyez toujours maître de votre produit, responsable de votre vitesse et bien conscient des risques encourus. Respectez les consignes de sécurité, la règlementation spécifique au domaine skiable et la législation générale applicable en montagne.

2. PRESENTATION ET CONSEILS D'UTILISATION

2.1 Présentation générale

Le SNOW'KART est destiné aux personnes désirant skier de façon autonome, ayant l'usage de leurs membres supérieurs mais pas assez de force, de coordination ou d'équilibre pour skier en Uniski ou Dualski.

Le SNOW'KART est un modèle qui a remplacé le Kartski à partir de la saison 2015-2016.

Les améliorations principales par rapport au Kartski sont :

- **Prise de télésiège facilitée** grâce à l'ajout d'un blocage en position haute et d'une standardisation du mécanisme de relevage avec le Tandem'Flex™ et le TEMPO™ pour que les utilisateurs retrouvent des fonctionnements similaires sur l'ensemble de ces fauteuils.

- **Plus facile, plus doux, plus stable, plus performant** grâce à une modification des angles de prise de carres, à la nouvelle répartition des masses et à un freinage plus efficace.

- **Plus polyvalent** grâce à une interchangeabilité des leviers permettant d'adapter facilement le SNOW'KART aux enfants et aux personnes n'ayant l'usage que d'une seule main.

- **Plus compact pour le transport** grâce à la barre d'assistance amovible.



En totale autonomie avec une personne
Infirme Moteur Cérébral (IMC)
Equipé ici d'un siège baquet articulé



Avec l'assistance d'un accompagnateur

2.2 Recommandations

➢ La performance et la sécurité du SNOW'KART dépendent de son état. Il est donc important de l'entretenir correctement et de veiller aux différents points :

- Faire attention à son matériel et être attentif à tout début de dysfonctionnement pour y remédier rapidement.
- Respecter le montage d'origine des pièces lors d'une réparation. Si besoin, n'hésitez pas à nous contacter.
- Vérifier l'état des skis et les faire entretenir par un spécialiste du ski.

➢ La sécurité du skieur dépend de son niveau de formation, de sa prudence et de sa protection. Il est donc important de respecter ces différents points :

- Nous recommandons fortement son apprentissage avec un moniteur connaissant bien ce matériel. La difficulté des pistes et des remontées mécaniques empruntées doit être choisies en fonction des capacités du skieur en SNOW'KART et de l'aptitude de son accompagnateur.
- Toujours garder une marge de sécurité de façon à toujours maîtriser votre vitesse et éviter les collisions avec des obstacles et les autres usagers de la piste.
- Rester concentré lors de l'utilisation des remontées mécaniques.
- Le port du casque est indispensable.
- Respecter les 10 règles FIS de conduite du skieur (disponibles sur internet).

➢ Pour limiter les risques liés à la pratique du ski alpin, il conviendra également de respecter les précautions d'utilisation suivantes :

- Une fonctionnalité suffisante des membres supérieurs est requise, afin d'être en mesure de skier de façon autonome. Une contre-indication est en vigueur concernant les personnes ayant des problèmes cognitifs, des problèmes d'épaule ou de dos. L'état des membres supérieurs du skieur doit être suffisamment bon pour ne pas limiter le skieur dans ses mouvements.
- Afin d'éviter toute irritation, les utilisateurs veilleront à être correctement vêtus pour éviter tout contact direct avec le matériel. Les skieurs doivent porter des chaussures de montagne ou boots pour se protéger contre le froid et les chocs. Ceci est particulièrement important pour les personnes n'ayant pas la sensibilité de tous leurs membres.

Ce manuel n'a pas pour but de vous enseigner la technique de ski, mais de vous expliquer le fonctionnement, les réglages et l'entretien de votre appareil.

2.3 L'accompagnateur du skieur en SNOW'KART

Le skieur assis en SNOW'KART doit toujours être accompagné par un skieur accompagnateur. Il est indispensable, en particulier lors de l'apprentissage, que l'accompagnateur soit relié au SNOW'KART par l'intermédiaire d'une ligne de vie et d'une ceinture attachée à sa taille. L'accompagnateur doit avoir un très bon niveau de ski. Lorsque le skieur assis possède une bonne maîtrise du SNOW'KART et si la piste le permet, l'accompagnateur peut détacher la ligne de vie. Lors de la prise du télésiège, l'accompagnateur doit se détacher et entourer la barre d'assistance avec la corde de la ligne de vie. L'accompagnateur est toujours indispensable lors de l'utilisation des remontées mécaniques ou pour déplacer le SNOW'KART sur le plat.

	**ATTENTION** Il est impératif que la corde ne traine pas afin qu'elle ne puisse pas se coincer dans le siège du télésiège

2.4 Choix des skis

Longueur recommandée : entre 155 cm et 175 cm.

2.5 Choix des fixations

La force de réglage maximum à utiliser dépend du poids et du niveau du skieur. La fixation utilisée ne doit pas déchausser. Pour toutes les utilisations, le **serrage de la force de déchaussement maximum** est préconisé.

- Fixation « standard » : réglage minimum de 14 DIN.
- Fixations du type « pivot » réglage minimum de 12DIN. (Ce type de fixation supporte bien les surcharges ponctuelles.)



	**AVERTISSEMENT** Il est indispensable d'utiliser des fixations suffisamment résistantes, serrées au maximum et réglées convenablement par un professionnel.

2.6 Montage des fixations sur les skis

Les sabots chaussant les skis ont une longueur de **325 mm**.
Le montage se fait normalement comme pour une chaussure de longueur identique : le milieu du sabot doit être aligné avec le repère du ski.

	**ATTENTION** Nous vous conseillons de ne pas enlever la patte anti déchaussement et de nous contacter si elle ne s'adapte pas à vos fixations.

3. UTILISATION DES REMONTEES MECANIQUES

En France, le SNOW'KART a reçu l'avis N° AVMH_793_15_A pour l'utilisation des télésièges et des téléskis. Le dispositif d'accrochage « largueur TESSIER » a reçu l'avis d'homologation N° AVMH 734_99_C. Ces avis ont été délivrés par « la commission des matériels de ski assis » présidée par le STRMTG (division du Ministère des Transports, de l'équipement, du Tourisme et de la Mer). Ils sont disponibles sur demande auprès de TESSIER™. Aussi, la Fédération Française Handisport a réalisé un règlement pour la pratique du ski assis.

Les conseils pratiques suivants ne se substituent pas à l'avis d'homologation.

	**AVERTISSEMENT** Ne jamais utiliser une remontée mécanique sans l'accord de son conducteur.

3.1 Utilisation des téléskis

3.1.1 Descriptif des différents largueurs

Depuis 2012, TESSIER™ propose **3 types de largueurs** :

- Le **largueur « standard »** pour les téléskis avec « assiettes ».
  Il est également utilisable sur les téléskis avec « archets ».
- Le **largueur « pour archets »**, plus simple, pour les archets (pioches).
  Il est homologué en France uniquement pour les archets et n'est pas autorisé sur les téléskis avec « assiettes ».
- Le **largueur « archets + boudin »** pour tous types de téléskis.

	**AVERTISSEMENT** Il est obligatoire qu'un accompagnateur parte devant et soit en poste au bouton d'arrêt dans l'aire d'arrivée du téléski en cas de non-fonctionnement du largueur. Ceci est une condition pour que l'avis d'homologation soit validé.
	**AVERTISSEMENT** Ne jamais verrouiller le « blocage d'inclinaison du ski droit » (repère 11 – page 19). Ceci entrainerait l'impossibilité pour le skieur-assis de se diriger, en particulier sur les pentes déversantes.

Utilisation des largueurs

Le principe est le même pour ces 3 largueurs :

- Un **déclenchement principal** du largueur : une traction de la cordelette principale déclenche le mousqueton qui libère le boudin ou la sangle (en fonction du largueur).
- Un **déclenchement de sécurité** : une traction de la cordelette tenue dans l'autre main provoque un décrochage du largueur de la perche. Ce déclenchement est utilisé en cas de défaillance du déclenchement principal, perte de la cordelette ou autre.
- Suivre les consignes générales des pages suivantes.

Fixation des largueurs sur le SNOW'KART

La fixation est la même quel que soit le type de largueur utilisé.

1- Accrocher les 2 mousquetons (1) sur les 2 anneaux d'accrochage du châssis (2). Il est nécessaire d'enlever un des mousquetons pour s'installer dans le siège.

2- Attention à toujours passer la corde (3) à l'intérieur de la sangle de réglage du dossier (4).

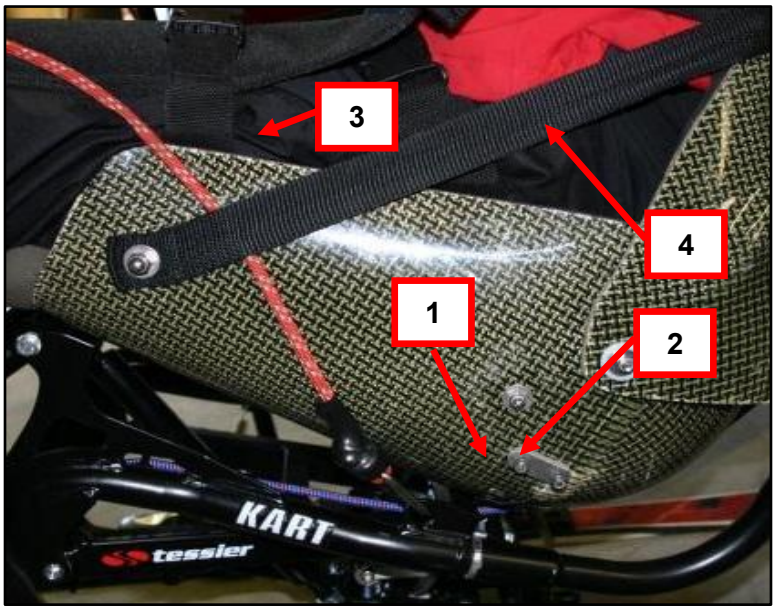

➢ Explications d'après les descriptifs de la page suivante

Largueur « standard »

La cordelette de déclenchement principal (4) permet l'ouverture du boudin (1) et libère la sellette. **Elle ne doit pas être attachée à la main mais simplement maintenue entre la main et la poignée du levier** car elle part avec le boudin en cas de déclenchement du mousqueton de sécurité.
La corde du mousqueton de sécurité (5) doit être passée autour du poignet et maintenue sur le levier comme une dragonne.

Largeur archet + boudin

L'utilisation est proche de celle du largueur « standard ».
La cordelette de déclenchement principal (4) permet l'ouverture du boudin (1) et libère la sellette. Elle ne doit pas être attachée à la main mais simplement maintenue entre la main et la poignée du stabilisateur car elle part avec le boudin en cas de déclenchement du mousqueton de sécurité.
La cordelette de déclenchement de la sangle (5) sert dans cette configuration de largage de sécurité. Dans ce cas l'une des cordelettes ne sert pas et doit être rangée sur le côté du siège. En cas de déclenchement l'anneau de la sangle passera à travers le mousqueton (1C) du boudin.



Largueur pour archet

La sangle (2) se passe d'un côté ou de l'autre de l'archet, au plus près de la perche.
Les cordelettes de déclenchement sont passées comme des dragonnes à chaque main (5) et (6).
L'autre cordelette (6) sert de largage de sécurité.

Largueur standard

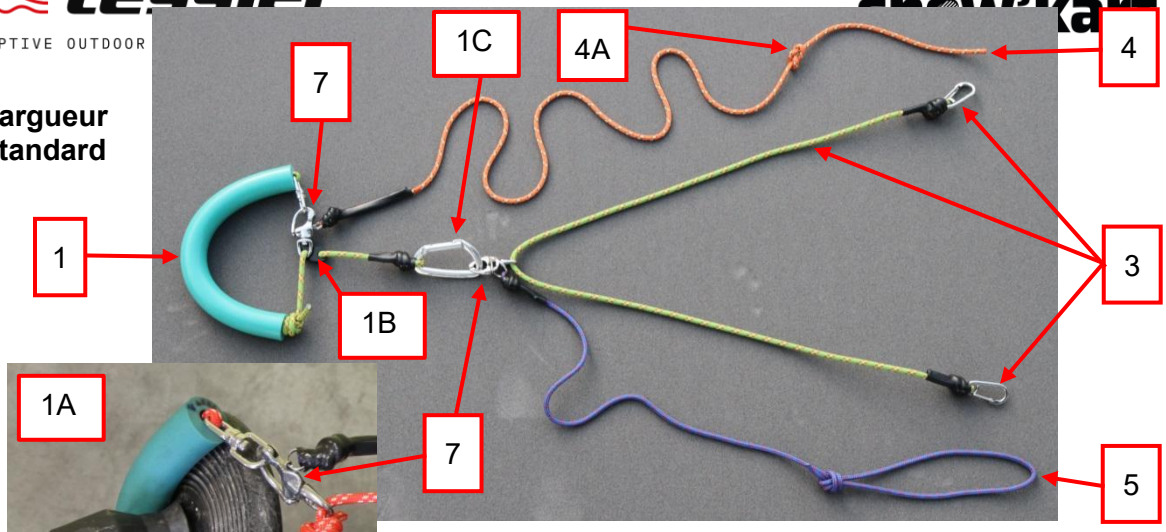

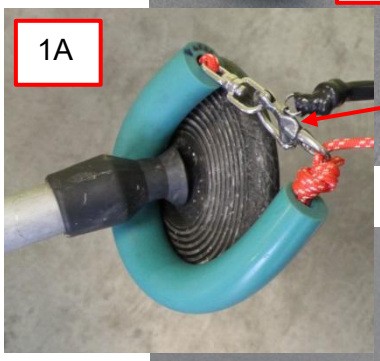

Largueur archet + boudin

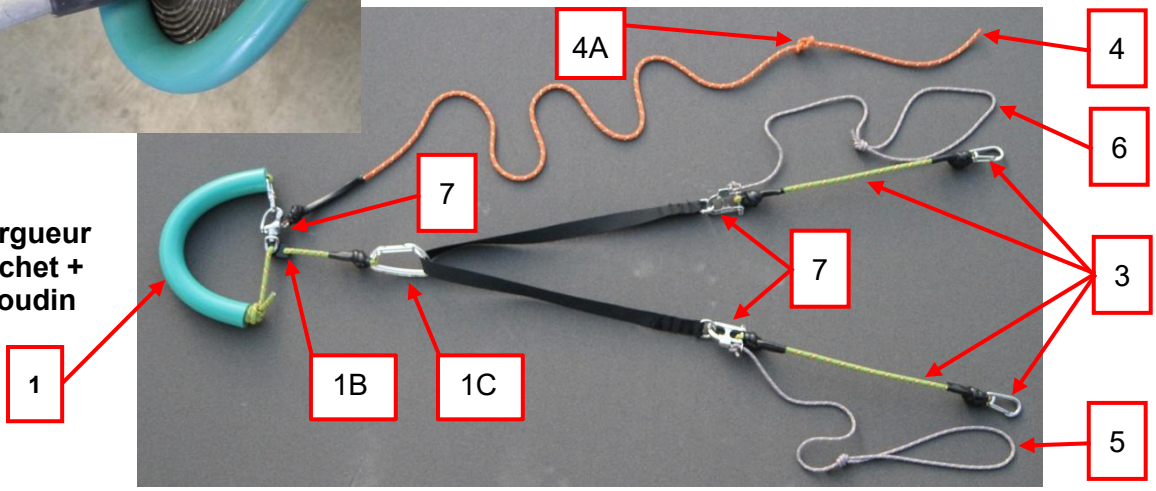

Largueur Archet

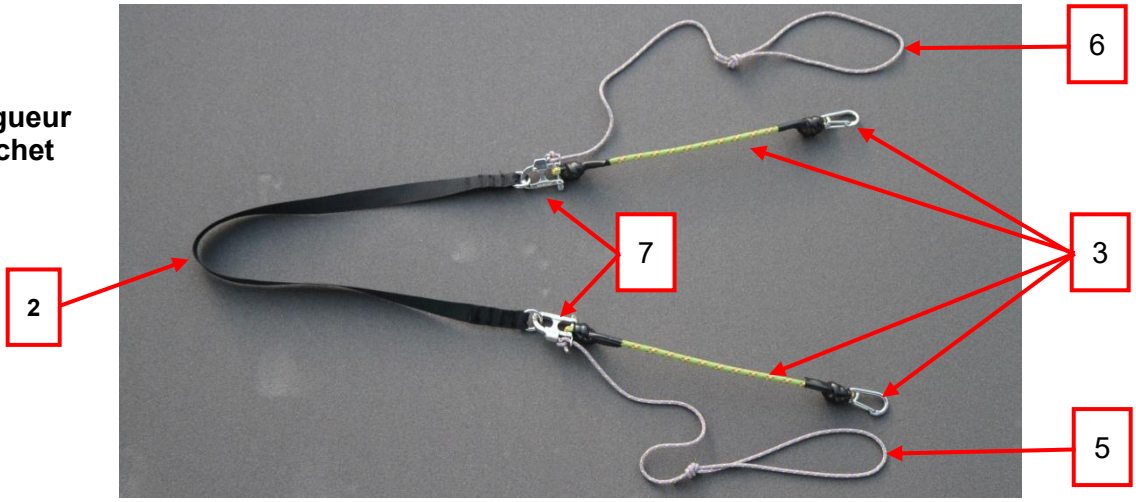

1 - Boudin. Il possède un « nœud coulant » permettant une tenue parfaite sur les téléskis avec sellette. **1A** – illustration avec « nœud coulant » serré sur la sellette. **1B** – Passant de réglage plastique de l'ouverture du boudin. **1C** – Mousqueton d'accrochage du boudin.
2 - Sangle permettant un accrochage simple et efficace sur les téléskis avec archets. **Ne pas utiliser avec les sellettes**. Le boudin peut être ajouté à cette sangle (largueur archet + boudin).
3 - Mousqueton et corde d'accrochage au châssis.
4 - Cordelette de déclenchement principal. **4A** - Nœud à placer sous la main.
5 - Cordelette de déclenchement de sécurité. A tenir par la boucle sur la poignée comme une dragonne de bâton de ski.
6 – Cordelette de déclenchement principal du largueur archet. **Pour le largueur Archet + boudin** la corde (**6**) ne sert pas et doit être rangée entre les jambes.
7 - Mousquetons de largage ou de sécurité.

➢ **Spécificités du largueur DUO**









Le principe de fonctionnement est le même que pour un largueur standard. La sangle de largage (1) s'attache à la boucle de la ligne de vie. La cordelette passe sous le siège et dans les montants spécifiques de la barre de pilotage (2). Pour déclencher le largueur, une simple pression sur une des deux cordes ouvre le mousqueton, qui libère la sangle attachée à l'arceau. Tout comme un largueur standard, une cordelette sert de déclenchement principal, la seconde sert de déclenchement de sécurité.

Attention	**ATTENTION** Les mêmes consignes qu'en SOLO sont applicables en DUO.

3.1.2 Méthode d'utilisation des téléskis

➢ **Cas général** :

- Le skieur doit posséder la fiche signalétique du largueur avec descriptif pour pouvoir attester de sa conformité.
- Il est **obligatoire qu'un accompagnateur parte devant et soit en poste au bouton d'arrêt** dans l'aire d'arrivée du téléski en cas de non-fonctionnement du largueur. Ceci est une condition pour que l'avis d'homologation soit validé.



Avertissement	**AVERTISSEMENT** Au préalable, le skieur assis ou son accompagnateur dégoupille le frein anti-retour placé sous le SNOW'KART pour le rendre opérationnel et vérifie son bon fonctionnement.

➢ **Pour largueurs « standard » ou largueur « archet + boudin » :**

- Le skieur doit **préparer son largueur avant d'arriver devant le perchman**. Le boudin doit être fermé. Un passant de réglage en plastique permet de régler le cintre du boudin. Ce cintre doit être le plus fermé possible et doit juste permettre le passage de la sellette de la perche.

- Le perchman doit utiliser le mode de départ manuel de la perche ou arrêter le téléski si celui-ci n'est pas débrayable.
- Il passe la sellette de la perche dans le boudin.
- Au moment du départ, **le perchman doit positionner le boudin sur la sellette de la perche et maintenir la perche en tension sur l'avant du boudin**. Ceci permet un fonctionnement instantané du « nœud coulant » du largueur.
- Sur les téléskis équipés d'un archet / pioches à la place de la sellette, passer le boudin d'un côté ou de l'autre de l'archet et le positionner vers le centre de la perche.
- La corde du mousqueton de déclenchement du boudin ne doit pas être attachée à la main mais simplement maintenue entre la main et la poignée du SNOW'KART car elle part avec le boudin en cas de déclenchement du mousqueton de sécurité.
- La corde du mousqueton de sécurité doit être passée autour du poignet et maintenue sur la poignée du SNOW'KART comme une dragonne de bâton de ski.
- Avec le largueur « archet + boudin », il y a 2 cordes de sécurité, une ne sert pas et doit être rangée entre les jambes ou dans la housse de protection.
- A l'arrivée, le skieur déclenche son largueur par le déclenchement principal (ouverture du boudin) dès qu'il arrive dans l'aire d'arrivée et dégage celle-ci pour ranger son largueur.

➢ **Pour largueurs « archet » aussi appelés « pioche » :**

- Le boudin n'est pas utilisé, la sangle est suffisante.
- Le skieur doit **préparer son largueur avant d'arriver devant le perchman**.
- Les 2 cordes de déclenchement de chaque mousqueton doivent être passées autour des poignets et maintenues sur les poignées du SNOW'KART comme des dragonnes de bâtons de ski.
- Il n'est pas nécessaire d'arrêter le téléski, le perchman doit passer la sangle d'un côté ou de l'autre de l'archet et le positionner vers le centre de la perche.
- A l'arrivée le skieur déclenche son largueur par une des 2 cordes dès qu'il arrive dans l'aire d'arrivée et dégage celle-ci pour ranger son largueur.

3.1.3 Frein anti-retour de sécurité

Pour plus de sécurité, un frein anti-retour permet d'immobiliser le SNOW'KART sur la piste de montée au téléski en cas de déclenchement intempestif du largueur.
Ce frein **doit obligatoirement être actif lors de l'utilisation d'un téléski** et peut être désactivé en le verrouillant avec une goupille beta lorsque le téléski n'est pas utilisé.



Goupille pour verrouiller/libérer le frein anti-retour de sécurité

Avertissement	**AVERTISSEMENT** Au préalable, le skieur assis ou son accompagnateur dégoupille le frein anti-retour placé sous le SNOW'KART pour le rendre opérationnel et vérifie son bon fonctionnement.

3.2 Utilisation des télésièges

Par rapport au KARTSKI l'ajout d'un blocage en position haute sur le SNOW'KART facilite grandement la prise de télésiège.

Les conseils pratiques d'utilisation suivants ne se substituent pas à l'avis d'homologation :

- Au préalable, signaler sa présence au personnel du télésiège. Celui-ci doit être vigilant et rester à son bouton d'arrêt. Si nécessaire, demander l'arrêt du télésiège.

- Si le télésiège n'est pas débrayable, demander systématiquement d'embarquer en petite vitesse, voir à l'arrêt si le télésiège ne comporte que 2 places ou ne possède pas de petite vitesse. La vitesse de débarquement doit être au plus égale à la vitesse d'embarquement.

- Avant de rentrer dans l'aire d'embarquement : **déverrouiller le châssis** de façon à pouvoir le mettre en position haute.

- **Verrouiller le ski droit** de façon à ce qu'il ne puisse pas s'incliner lors de la montée. L'accompagnateur étant à gauche, il n'a pas accès à ce levier durant la montée.

	**IMPORTANT** Dans cette position verrouillée, un effort important sur le levier (chute par exemple) peut le tordre. Attention à le déverrouiller avant de reprendre la piste.
	**AVERTISSEMENT** Rappel : ne pas utiliser ce dispositif lors de l'utilisation des téléskis.



Système de verrouillage du ski droit : Ski libre (photo à gauche), ski bloqué (photo à droite)

- **Desserrer la sangle de réglage du dossier** du siège du SNOW'KART afin que l'assise sur le siège soit confortable et sécurisante.

- Le skieur accompagnateur prend position à gauche du SNOW'KART et peut maintenir la poignée de gauche pour diriger l'appareil.

- Si le **kit Easydrive** est utilisé, déconnecter la barre de liaison en 2 parties afin de permettre de relever le châssis sans que le skieur se retrouve coincé par celle-ci.

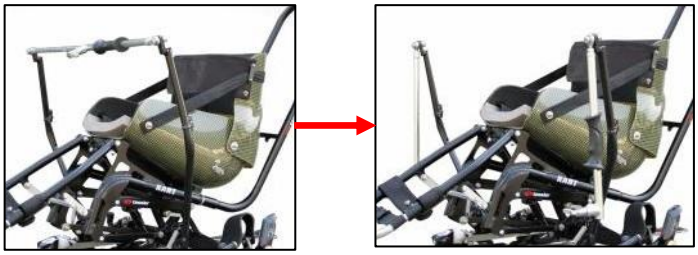

	**AVERTISSEMENT** L'oubli d'une de ces 3 actions peut entrainer un accident grave. A vérifier impérativement avant de s'engager dans la zone d'embarquement **:** o Le ski droit doit être verrouillé. o Le châssis doit être déverrouillé. o La sangle de réglage du dossier doit être relâchée.

- Dans l'aire d'embarquement, se positionner :
  - Pour un télésiège 2 places : sur une des 2 places.
  - Pour un télésiège 3 places : sur la place centrale.
  - Pour un télésiège 4 places et plus : sur une des places centrales. Les barres de repose-pieds du garde-corps du siège sont en principe positionnées toutes les 2 places. Dans tous les cas, il ne faut pas se positionner entre 2 places où les repose-pieds du garde-corps du siège risquent de gêner. Il faut impérativement que celui-ci soit rabattu entièrement.

- L'accompagnateur relève le SNOW'KART, aidé par le vérin d'assistance et éventuellement du skieur assis qui prend appui sur les poignées.

- Lorsque le SNOW'KART est en position haute, tirer sur la corde de blocage et laissez descendre le châssis sur le blocage en maintenant la corde tirée. Une fois verrouillé, relâchez la corde. Le SNOW'KART reste ainsi équilibré en attendant le télésiège.





Blocage en position haute commun au SNOW'KART, TEMPO™ et TANDEM'FLEX™

- Lorsque le SNOW'KART entre en contact avec la banquette du télésiège, tirez légèrement la barre d'assistance par le haut vers l'avant pour déverrouiller le blocage.



Embarquement avec blocage en position haute

	**ATTENTION** Il est indispensable de libérer le verrouillage avant d'asseoir le SNOW'KART sur le siège du télésiège afin de ne pas embarquer en le laissant en position haute.

- Embarquer en **faisant glisser le SNOW'KART au maximum en arrière sur le siège** au moment où le télésiège emporte le SNOW'KART dans le vide. Pour faciliter cette manœuvre, exercer un mouvement de translation droite-gauche, la main droite sur la barre d'assistance et la main gauche sur l'avant du siège, lui permettant de glisser plus facilement à plat sur le siège du télésiège.

	**AVERTISSEMENT** Toujours s'assurer que le SNOW'KART est assis au maximum en arrière sur le siège du télésiège.

- Rabattre le garde-corps immédiatement en sortie de gare.
- Avant l'arrivée, vérifier sans relever entièrement le garde-corps qu'il puisse être relevé sans gêne.
- Relever le garde-corps juste avant le débarquement.
- L'accompagnateur pousse le SNOW'KART hors du télésiège le dos plaqué contre le dossier du télésiège puis se lève et dégage rapidement le SNOW'KART hors de l'aire d'arrivée.
- Avant de reprendre la piste, penser à **verrouiller le châssis en position ski**, **déverrouiller le ski droit et resserrer la sangle de réglage du dossier**.

	**ATTENTION** Avant de reprendre la piste, vérifier impérativement que **:** ○ Le ski droit soit déverrouillé. ○ Le châssis soit verrouillé. ○ La sangle de réglage du dossier soit retendue.

	**IMPORTANT** Contrôler qu'aucune pièce ne dépasse du châssis sous le siège pour ne pas détériorer les télésièges lors de leur utilisation.

4. DESCRIPTIF GENERAL

4.1 Vue d'ensemble du SNOW'KART

Vue globale du SNOW'KART

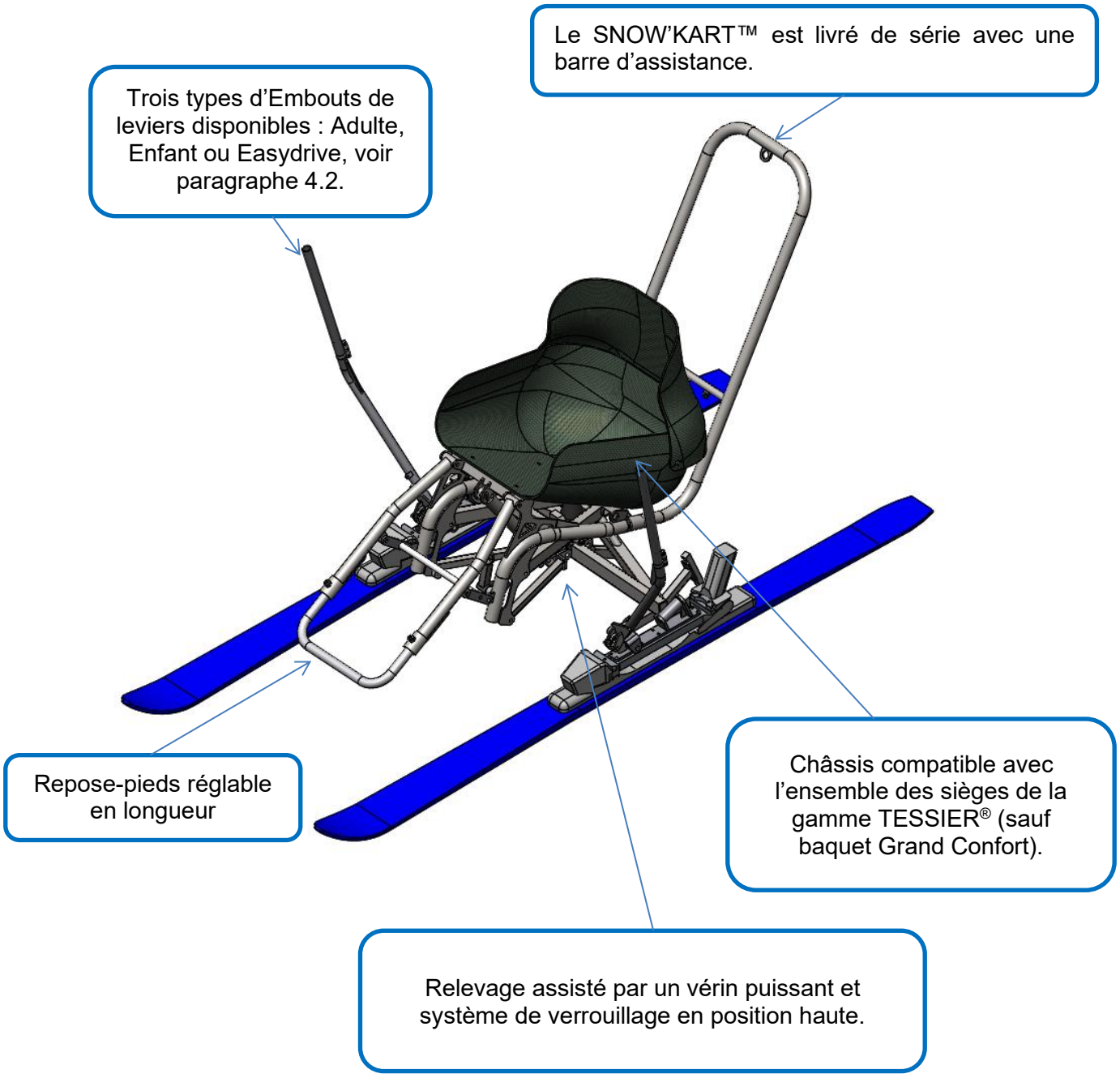

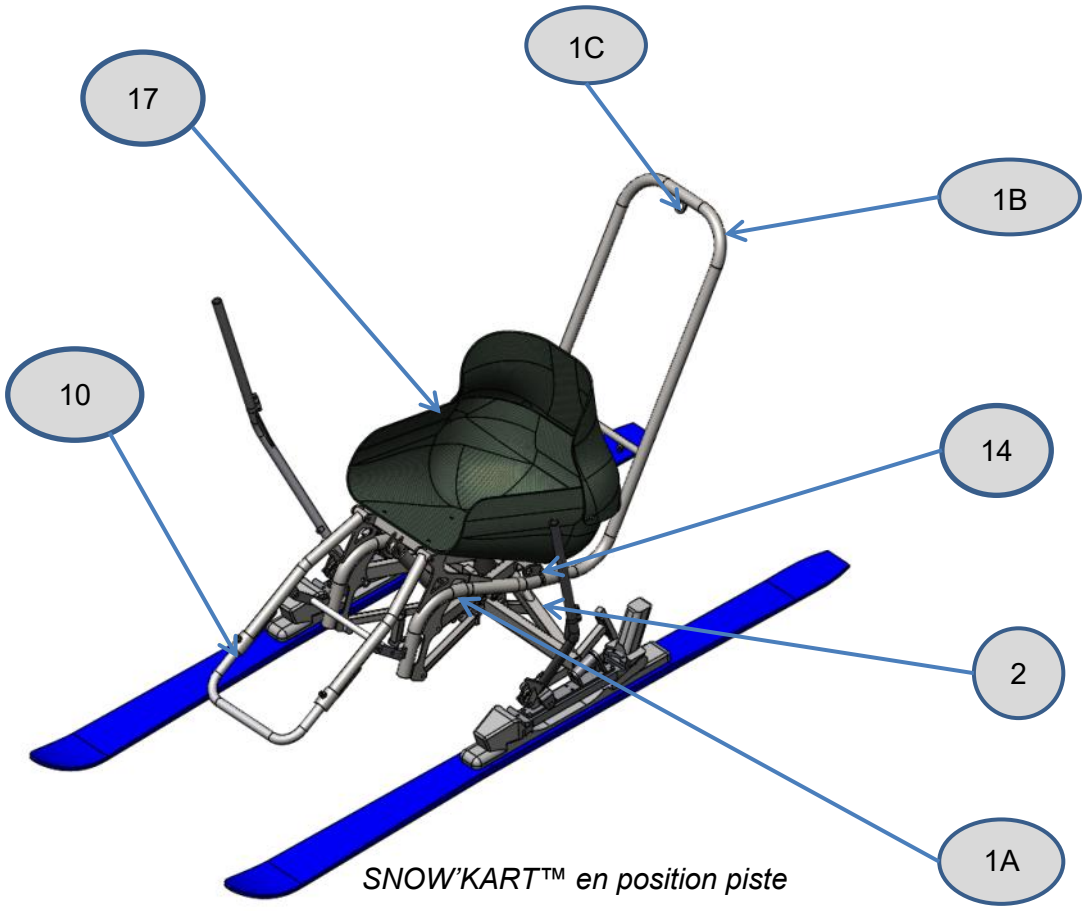

SNOW'KART™ en position piste

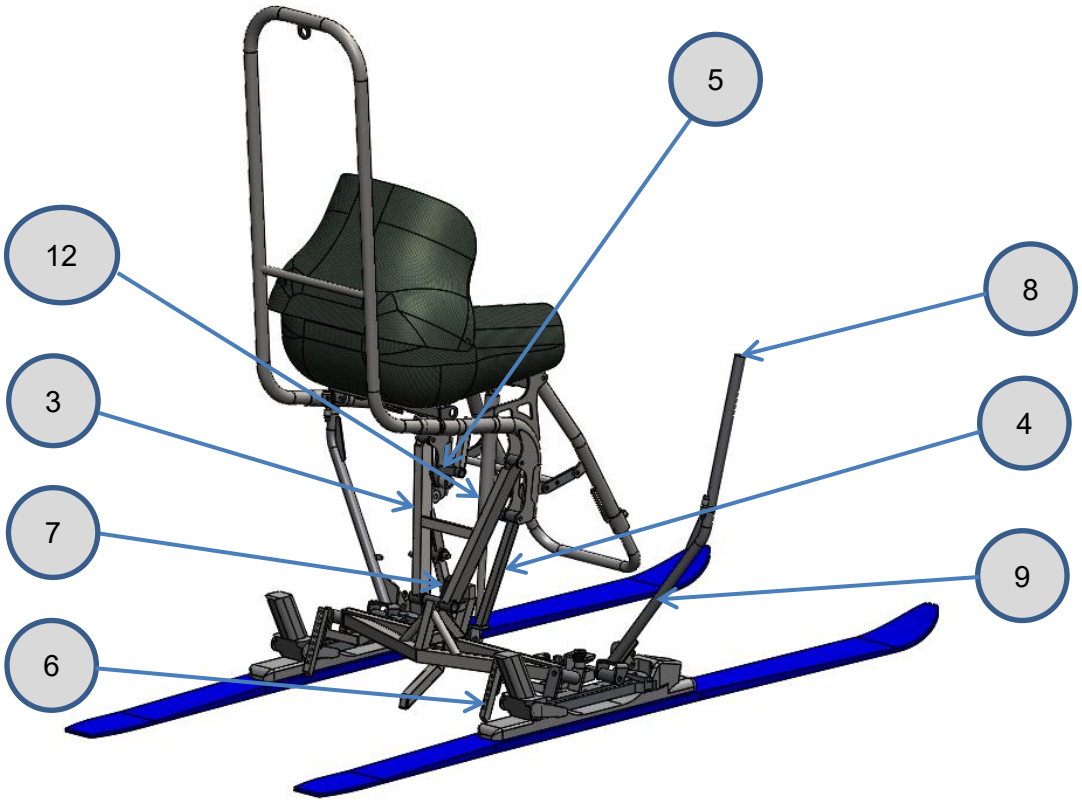

SNOW'KART™ en position télésiège

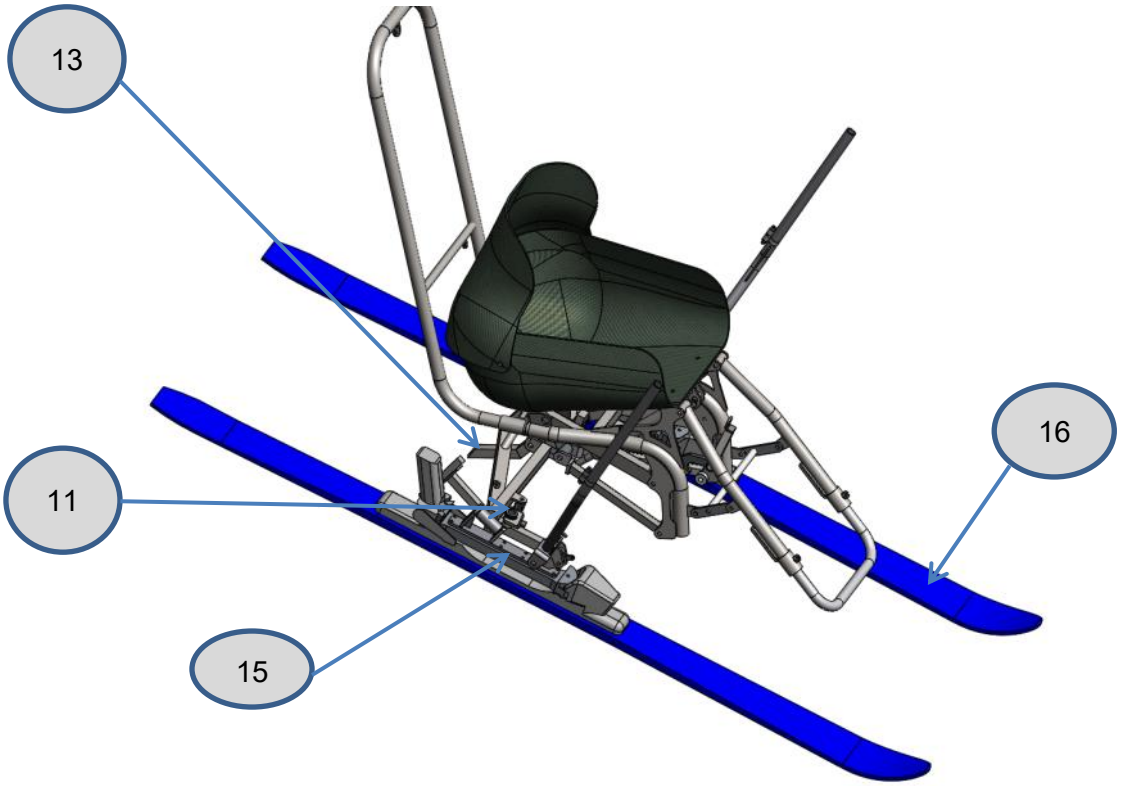

Repère	Désignation	Quantité
1A	Châssis haut	1
1B	Barre d'assistance	1
1C	Crochet d'attache de la ligne de vie (soudé sur la barre d'assistance)	1
2	Châssis bas	1
3	Bras supérieur	1
4	Bras inférieur	2
5	Verrou pour l'utilisation des télésièges	1
6	Dent de frein	2
7	Silentbloc amortisseur de chocs	1
8	Embout de levier	2
9	Levier	2
10	Repose-pieds	1
11	Blocage d'inclinaison du ski droit	1
12	Vérin d'aide au relevage pour télésiège	1
13	Frein anti-retour	1
14	Crochet d'attache du largueur (soudé sur le châssis haut)	2
15	Sabot en aluminium	2
16	Ski + fixation standard	2
17	Siège en matériaux composites	1

Nomenclature des pièces principales du SNOW'KART

4.2 Embouts de leviers et kit Easydrive

Trois options sont disponibles et interchangeables facilement :

		
Leviers Adulte	*Kit Easydrive (option)*	*Leviers Enfant (option)*
Montés de série sur le SNOW'KART	Permet le pilotage du SNOW'KART d'une seule main. Réglage sur 3 positions pour adapter l'angle des skis en chasse-neige par rapport à la pente. Le réglage se fait avec un verrou. Pour permettre le relevage lors de la prise du télésiège, la barre se déconnecte en 2 parties.	Grâce à leur forme cintrée, ils réduisent l'écartement des mains pour les personnes de petite taille. Deux orientations sont possibles, vers l'intérieur ou vers l'arrière (voir chapitre 5.5 pour les manipulations)

Différentes options possibles sur le SNOW'KART

		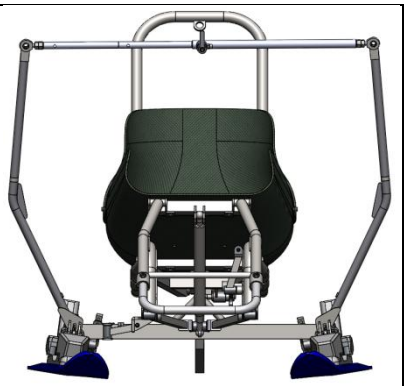
Réglage le plus serré	*Réglage intermédiaire*	*Réglage le plus espacé*

Configurations du kit Easydrive



5. EXPLICATIONS TECHNIQUES, MANIPULATIONS ET REGLAGES

5.1 Sièges

Les sièges TESSIER™ suivants sont compatibles avec le SNOW'KART :

	
Siège articulé Taille enfant à taille 6 (7 tailles) Différentes largeurs et hauteurs de dossiers disponibles pour s'adapter à la morphologie et au handicap du skieur.	**Siège baquet articulé** Taille unique (assise équivalent taille 5).

Montage des sièges sur les châssis.

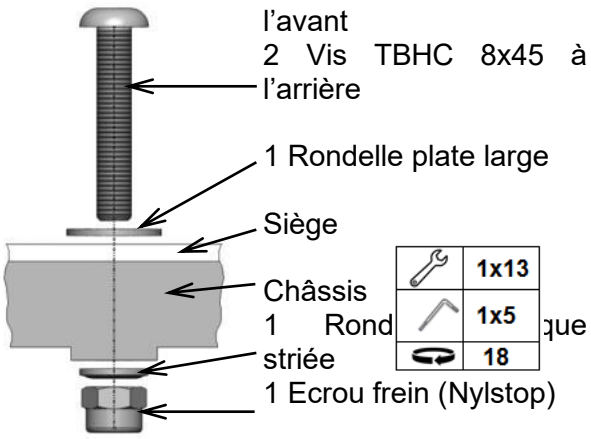

Les sièges sont habillés par 2 types de mousses :

- Une mousse totalement étanche à l'humidité collée sur le tour de l'assise et dans le dossier.
- Au fond de l'assise, une mousse amovible et très confortable qui se durcit au froid mais qui va s'assouplir et prendre la forme du skieur avec la température du corps. Elle peut se tasser dans le siège mais elle reprend sa forme initiale si on l'enlève pour la mettre au chaud. Il peut être nécessaire de l'enlever pour la faire sécher.

A l'installation, bien serrer toutes les sangles, la sangle de hanche devant passer sous le bourrelet de l'anorak pour être efficace. Pour le baquet articulé, serrer d'abord les sangles horizontales puis les bretelles. Bien s'assurer que le coussin soit toujours présent et en bon état avant de s'installer ou d'installer le skieur assis.

	**ATTENTION** Lors de la manipulation des sièges articulés, ne pas mettre ses doigts entre l'assise et le dossier, risque de pincement.
	**ATTENTION** Les sièges ne sont pas ignifuges. En cas de feu (mégot incandescent par exemple) sortir au plus vite du siège.

5.2 Housses de protections



La housse de protection des jambes est la plus couramment utilisée avec le SNOW'KART. Elle est de taille unique. Elle protège du vent et de l'accumulation de neige sur les pieds et sa grande poche permet le rangement du largueur par exemple.
Elle est fixée :

- Au centre, par ses 2 sangles à velcro qui passent derrière les tubes du repose-pieds.
- En haut, par la sangle du siège au-dessus des genoux.
- En bas, par la sangle qui maintient les pieds.

Il est également possible d'utiliser la housse chaude UTY (taille unique).

Important	**IMPORTANT** Pour le nettoyage des housses, ne pas utiliser de solvant. Référez-vous au chapitre 9.

5.3 Repose-pieds

	13
	10

1) **Réglage en hauteur** : avec une clé de 13, desserrer les 2 vis (**A**) et ajuster la hauteur pour qu'il y ait un espace d'un doigt entre la mousse d'assise et le dessous de la cuisse à l'avant du siège. Resserrer correctement les 2 vis (couple 10 Nm). Le repose-pied doit être sorti au maximum de 13 cm entre le bout du châssis et la surface d'appui des pieds.
2) **Réglage de la profondeur des pieds sur le repose-pieds** : ajuster la sangle (**B**) avec les 2 boucles (**C**) pour que les pieds appuient en leur milieu sur le repose-pieds.
3) **Fixation des pieds** : serrer la sangle (**D**) sur les pieds en serrant aussi la housse de protection si elle est utilisée.

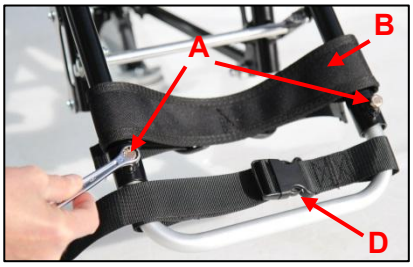



5.4 Manipulation du verrou de position ski

Tirer la manette vers vous (1) puis la tourner vers le haut (2) pour libérer de la position ski et pouvoir relever le SNOW'KART en position « prise de télésiège ».





Important	**IMPORTANT** Pour que la manœuvre du verrou soit possible, il faut un minimum de poids dans le siège car le vérin qui aide au relevage en position télésiège, bloque le verrou. Il suffit d'appuyer sur le siège pour ajouter du poids et pouvoir déverrouiller.

5.5 Remplacement des embouts de leviers

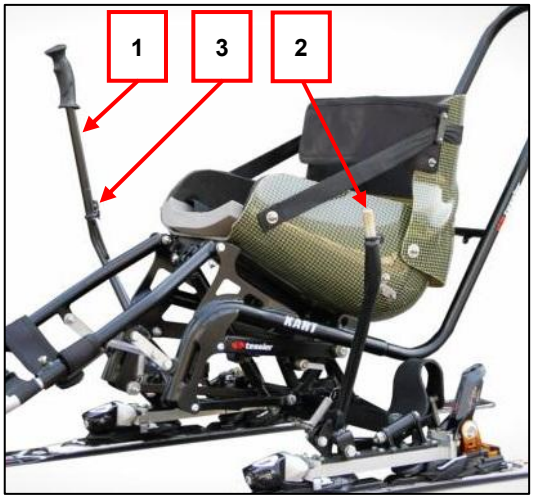

Les différents embouts de leviers « Adulte » (**1**), « Enfant » et « Kit Easydrive » s'emboitent sur les manchons (**2**) aux bouts des leviers.

	2x10
	9

Le remplacement se fait en démontant la vis + écrou (**3**) avec 2 clés plates de 10. Serrer correctement (couple 9 Nm).

Pour le **kit Easydrive**, la poignée caoutchouc peut être placée à droite ou à gauche lors du montage des embouts.



Pour les **leviers enfants**, deux positions sont possibles. Le levier peut être orienté vers l'intérieur (point de fixation 1) ou vers l'arrière (point de fixation 2).

Vous pouvez forcer sur la poignée pour la tourner dans le bon sens en fonction de la position choisie.

5.6 Barre d'assistance

Le SNOW'KART est livré de série avec une barre d'assistance spécifique. La liaison avec **une ligne de vie** reliant la barre à une ceinture attachée à la taille de l'accompagnateur est fortement recommandée tant que le skieur assis n'a pas une bonne maîtrise du SNOW'KART.



Cette ligne de vie (corde) s'attache en haut de la barre d'assistance. L'accompagnateur qui doit toujours rester en amont ou à l'intérieur du virage par rapport au SNOW'KART peut plus facilement rétablir son équilibre.

La barre est aussi très utile pour pousser le SNOW'KART ou prendre le télésiège.

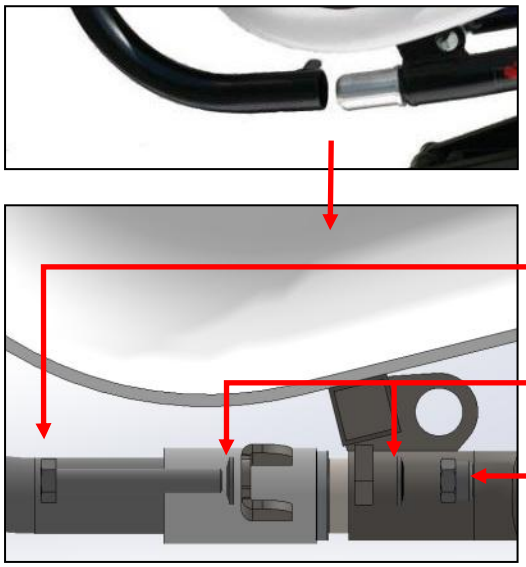

La barre s'emboite à l'arrière du châssis et fixée par 2 vis comme indiqué ci-dessous.

Visserie présente sur chaque côté :

1 Vis TH 8x55

	2x13
	15

2 Rondelles coniques striées

1 Ecrou frein (Nylstop)

Réglage des dents de freins

Démontage :

1. Démonter l'écrou avec une clé de 10.
2. Retirer de la vis la bavette ainsi que les 2 rondelles (1 de chaque côté).
3. Démonter les 2 vis + écrous qui serrent la dent de frein avec 2 clés de 10.

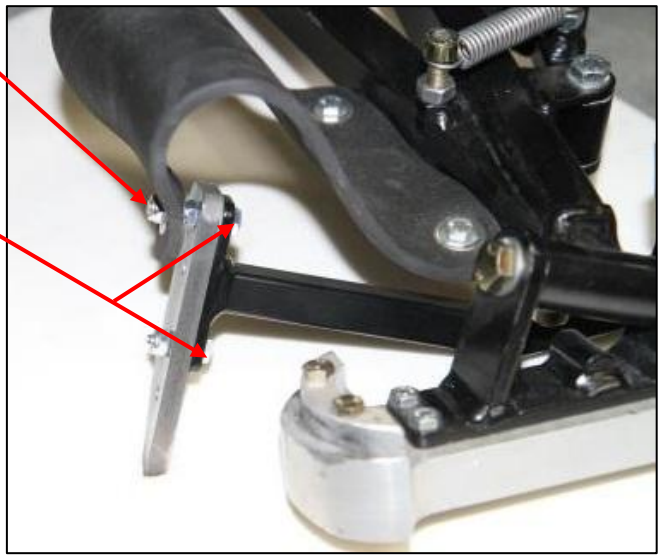

Remontage :

1. Régler la dent de frein à la hauteur souhaitée.
2. Remettre les 2 vis + écrous en serrant correctement (couple 10 Nm)
3. Remettre la bavette avec 1 rondelle de chaque côté.
4. Remettre l'écrou et serrer modérément pour ne pas découper la bavette.

	2x10
	10

6. TECHNIQUE D'UTILISATION

6.1 Conseils pour le skieur accompagnateur

Un accompagnateur ayant un très bon niveau de ski doit impérativement accompagner l'utilisateur du SNOW'KART.

L'accompagnateur n'a pas l'obligation d'être relié au SNOW'KART par une ligne de vie mais ceci est indispensable tant que le skieur assis n'a pas une complète maîtrise du SNOW'KART ou si l'environnement le nécessite (forte pente, bords de piste dangereux, etc…).

Lors de l'apprentissage, l'accompagnateur peut ralentir le SNOW'KART mais le skieur assis doit pouvoir rapidement contrôler seul sa vitesse, l'accompagnateur doit toujours être présent pour aider et assurer la sécurité.

L'accompagnateur est indispensable lors de l'utilisation des remontées mécaniques ou pour pousser le SNOW'KART sur les parties plates par exemple.

En skiant, l'accompagnateur doit toujours être derrière et en amont ou à l'intérieur du virage car en cas de mauvaise action du skieur assis, il peut éviter un retournement du SNOW'KART en tirant sur la ligne de vie. C'est pour cette raison que la ligne de vie est fixée en haut de la barre.

6.2 Skier en SNOW'KART

- Le skieur doit respecter les recommandations de ce manuel au chapitre 2.2.
- Le skieur et son accompagnateur choisissent les pistes qu'ils empruntent en fonction de leur niveau d'aptitude.
- Lors de l'apprentissage, il est fondamental de maîtriser sa vitesse en fonction de son niveau d'aptitude et ne jamais exercer sur les leviers des mouvements brusques.
- Le skieur assis débute sur une pente très douce en utilisant la technique du « chasse-neige ». Pour cela il rapproche ses deux mains tout en les gardant en avant pour ne pas freiner. Il relâche plus ou moins cette position de chasse-neige pour gérer sa vitesse.
- Pour effectuer un premier virage, en partant de la position chasse-neige, il écarte légèrement la poignée intérieure au virage dans la direction où il souhaite aller de façon à remettre le ski intérieur à plat. La main extérieure au virage garde le levier incliné pour que le ski soit sur la carre. Une fois le virage effectué, il ramène la main intérieure au virage légèrement vers le siège afin de ne pas survirer.
- **Attention** : il ne faut pas rester en chasse neige face à la pente mais évoluer en virage et traversées de pistes.
- Lors des virages, le ski intérieur au virage doit être à plat ou légèrement sur la carre interne mais ne doit pas passer sur la carre externe. Des butées évitent un écartement excessif des skis sur les carres externes.
- Un virage court se fait avec le ski intérieur à plat sur la neige et le ski extérieur « fermé » au maximum.
- Le skieur affinera sa technique pour faire des virages les plus arrondi possible.
- Pour prendre plus de vitesse, le skieur peut écarter ses mains jusqu'à avoir les skis à plat. Si le SNOW'KART commence à « flotter », le skieur doit remettre ses skis dans une légère position de chasse-neige pour garder le contrôle du SNOW'KART.
- Deux dents de frein sont fixées à l'arrière des leviers et sont activées en tirant les poignées vers l'arrière. Elles sont réglables en hauteur si besoin. Au début, il est conseillé de ne pas les utiliser pour se concentrer sur le travail de prise de carres. Ensuite, ces freins peuvent être utilisés dans des pentes plus fortes pour raccourcir le rayon de ses virages en freinant dans la phase du virage face à la pente.
  Les freins peuvent aussi être utilisés pour s'arrêter rapidement.

6.3 Skier en SNOW'KART avec le kit Easydrive

Le kit Easydrive est destiné aux personnes ne pouvant utiliser **qu'une main** mais aussi aux personnes ayant une **force ou une coordination limitée** des membres supérieurs.
Voir descriptif au chapitre 4.2.

- Le kit Easydrive, proposé en option, se fixe en remplacement de la partie haute des embouts de leviers standards. Il est composé de :
  - La barre de liaison télescopique (**1**) réglable en longueur sur 3 positions par un verrou (**2**) qui se positionne vers l'avant et d'une poignée caoutchouc (**3**).
  - Deux embouts de leviers identiques (**4**). Au montage de ceux-ci sur les leviers, on peut choisir le sens pour avoir la poignée (**3**) à gauche ou à droite en fonction du handicap de la personne.

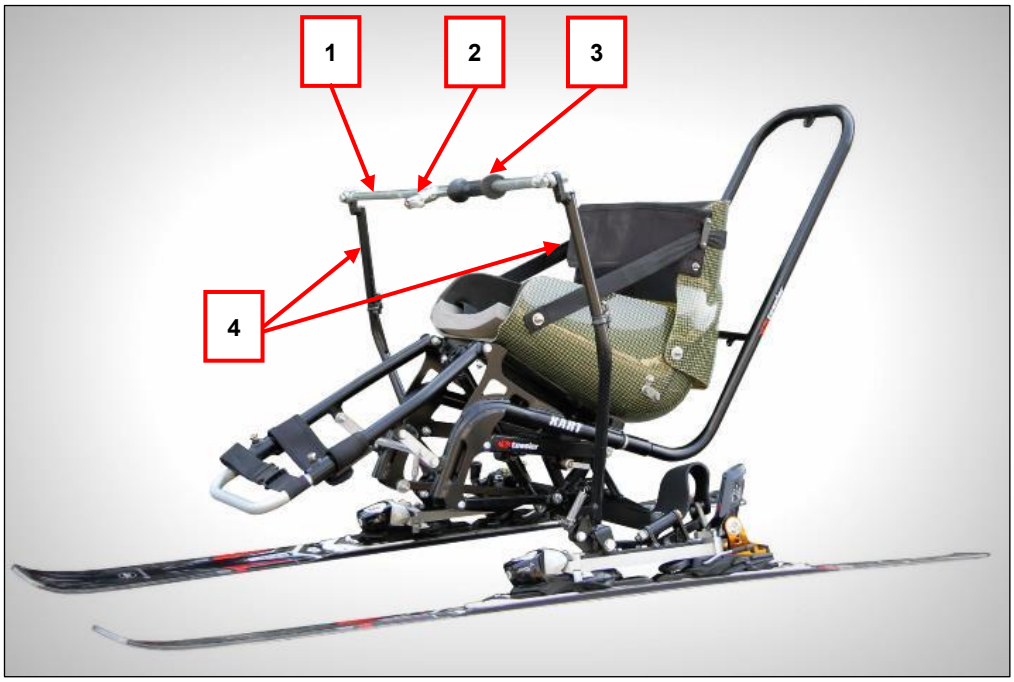

- En skiant, il convient donc de régler la longueur de la barre de liaison en fonction de la pente pour que le skieur assis puisse maîtriser sa vitesse. **Il est nécessaire de s'arrêter pour ajuster la barre en longueur.**
- Le skieur translate sa main à droite ou à gauche pour choisir sa direction sans faire de mouvement brusque.
- Il fait attention à ne pas trop fermer ses virages de façon à ne pas se retrouver perpendiculaire à la pente pour ne pas survirer.
- Avec le kit Easydrive, le skieur utilise plus fréquemment les freins.

Attention	**ATTENTION** **Lors de la prise de télésiège**, déconnecter en 2 parties la barre de liaison du kit Easydrive afin de permettre le relevage du châssis sans que le skieur se retrouve coincé.

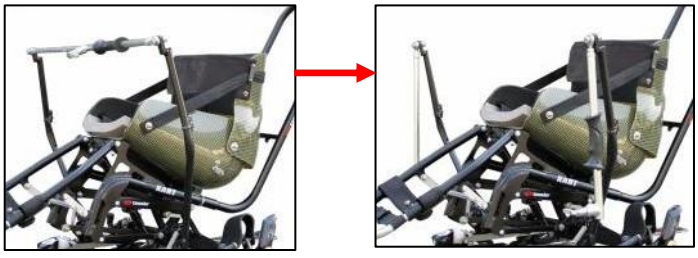

7. MAINTENANCE

Nos fauteuils sont réputés pour être fiables et c'est pour nous une priorité.

Cependant, comme tout matériel mécanique, il est nécessaire d'y porter la plus grande attention, d'autant que dans notre application, la mécanique est parfois soumise à des conditions extrêmes. Il est difficile d'établir un plan de maintenance précis car la fréquence d'utilisation et le niveau de sollicitation du matériel sont très différents d'un utilisateur à un autre.

Toutefois, nous vous recommandons de nous rapporter ou de nous renvoyer le SNOW'KART pour une révision toutes les 400 heures d'utilisation.



IMPORTANT
Si le retour dans nos ateliers n'est pas possible, la maintenance ou la réparation doit être effectuée par **un professionnel de la mécanique**. Nous restons à votre disposition pour vous communiquer les conseils techniques nécessaires.

Entre les révisions évoquées ci-dessus, nous préconisons un entretien régulier du SNOW'KART suivant le tableau ci-dessous :

Opération / Fréquence	Solution d'entretien ou de réparation
Stocker le SNOW'KART dans un endroit sec, après chaque sortie.	
Contrôler visuellement qu'aucune pièce ne soit endommagée avant chaque sortie, ou après un choc.	Si problème nous contacter.
Contrôler l'état des skis et des fixations, avant chaque sortie.	Faire entretenir par un magasin spécialisé dans le ski.
Contrôler qu'aucun point d'articulation n'est un jeu excessif, toutes les 100 heures d'utilisation ou après un choc.	Si problème nous contacter.
Vérifier l'état des sangles du châssis et du siège, toutes les 30 heures d'utilisation, ou après un choc.	Nous contacter pour envoi des sangles.
Contrôler l'état de la ceinture et ligne de vie avant chaque utilisation.	Nous contacter pour remplacement.
Lors de l'utilisation des télésièges, le vérin d'aide au relevage doit assister suffisamment.	Si perte de puissance, le remplacer, nous contacter.

8. LIVRAISON ET TRANSPORT

Votre nouveau SNOW'KART vous est soit livré entièrement monté à notre atelier, soit livré partiellement monté dans un emballage en carton avec papier bulle.
Pour éviter tout dommage au cours du transport, toutes les pièces amovibles ont été emballées séparément.

Déballage après expédition par TESSIER™ :

	**IMPORTANT** Aucune réclamation concernant le dommage d'un matériel pendant le transport ne peut être prise en compte si elle n'a pas été signalée par écrit au livreur.

• Vérifiez que l'emballage ne présente aucune trace de coup.
• Retirez l'emballage.
• Sortez délicatement tous les éléments du SNOW'KART (siège, etc.) de leur emballage et vérifiez que tout y est.
• Inspectez toutes les pièces pour vous assurer qu'elles ne présentent aucun signe de dommage, déchirures, traces de coup, déformation ou tout autre défaut.
• Si l'une des pièces est abîmée ou manquante, contactez-nous immédiatement.

Transport courant par l'utilisateur :
Nous recommandons le transport du matériel sans démontage hormis les skis facilement détachables (fixations standard).

	**ATTENTION** Dans le cas de transport avec des éléments ayant été démontés, vérifiez avant l'utilisation que le montage est correct et que les vis sont bien serrées.

Stockage :

Après utilisation, essuyer son matériel avec un chiffon.
Lorsque vous n'utilisez pas votre châssis, il est conseillé de le stocker dans un endroit sec avec une température supérieure à 0°C.

9. MISE AU REBUT



Ce produit a été livré par un fabricant soucieux de l'environnement.
Merci de préserver l'environnement et de recycler ce produit en fin de vie auprès de votre station de recyclage locale.

10. NETTOYAGE ET DESINFECTION

Ne pas utiliser de solvants. Nettoyer exclusivement avec un chiffon ou avec eau + savon neutre. Laisser sécher naturellement loin des sources de chaleur directe.
Pour désinfecter les produits textiles (mousses, tissus, etc…) utiliser un désinfectant de type Sanytol.

11. GARANTIE

11.1 Conditions de garantie

Chez TESSIER, nous accordons une attention toute particulière à la qualité de fabrication et à la fiabilité de nos équipements. Nos garanties s'appliquent à compter de la date d'achat du matériel.

Durée de la couverture :

- **5 ans** pour tous les châssis de nos matériels de ski alpin.
- **2 ans** pour les autres produits et les composants mécaniques et textiles (sièges, sangles, amortisseurs, vérins, etc.).

11.2 Exclusions de garantie

Pour garantir votre sécurité, notre matériel doit être utilisé et entretenu de manière adéquate. La garantie ne s'applique pas dans les cas suivants :

- L'usure normale du produit.
- Les dommages consécutifs à un accident, une mauvaise utilisation ou une négligence.
- Un démontage, un remontage ou un entretien incorrect réalisé par le client.
- L'installation de pièces ou d'accessoires incompatibles ou non prévus pour le châssis d'origine.
- Toute modification apportée au châssis ou à ses composants par l'utilisateur.

11.3 Modalités de prise en charge

La présente garantie se limite exclusivement à la réparation ou au remplacement de l'élément défectueux. Elle constitue l'unique recours possible.

- **Faire une réclamation :** Toute demande de prise en charge sous garantie doit être adressée directement à TESSIER ou à un revendeur agréé.
- **Frais de transport :** En cas de retour du matériel pour réparation, les frais d'expédition (aller et retour) jusqu'à l'usine TESSIER ou chez le distributeur local restent à la charge exclusive de l'acheteur.

12. EVACUATION VERTICALE DU SNOW'KART

Suite aux différents essais réalisés, une procédure unique d'évacuation convenant pour tous les matériels de ski assis homologués en France est préconisée par la **commission d'homologation présidée par le STRMTG.**



Il convient d'utiliser deux anneaux de sangles de 1m50
(exemple : anneau PETZL C40-150 ou anneau plat BEAL BASIC 18mm longueur 150 cm).

La première sangle sera passée à l'arrière du dossier du siège et sous les bras de l'usager, créant ainsi un point d'accrochage devant l'usager (**1**)
La seconde sangle sera passée sous le châssis au niveau des genoux de l'usager, en passant dans une partie du châssis empêchant la sangle de glisser en arrière (**2**).
Les deux sangles se rejoignent ainsi en un seul point d'accrochage (**3**) où viendra se mousquetonner la corde utilisée pour l'évacuation.





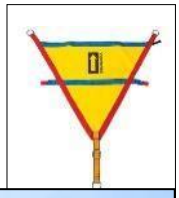

Le triangle d'évacuation, habituellement utilisé pour l'évacuation des personnes, peut alors servir pour sécuriser l'accompagnateur du skieur assis qui peut être amené à avoir un rôle actif lors de l'évacuation, y compris lorsque le garde-corps est relevé. Il sera indispensable de sécuriser l'accompagnateur avant de relever le garde-corps.



En France, le matériel utilisé pour les évacuations est propriété de l'exploitant des remontées mécaniques, les clients et les secouristes ont donc la garantie d'utiliser un matériel en parfait état, rangé dans un sac à l'abri des agressions extérieures, contrôlé chaque année, ayant une durée de vie préconisée car il est renouvelé par l'exploitant des remontées mécaniques lorsque nécessaire.

Pour plus de renseignements, n'hésitez pas à nous contacter.

Notes

Regardez la vidéo tutoriel « Comment skier avec le Snow'Kart »

Vous pouvez la trouver :

- https://youtu.be/Ksgl5r7mCp4

- en scannant ce QR Code :

- sur Youtube, sur la chaine Tessier Adaptive Sports

