ADAPTIVE OUTDOOR SPORTS EQUIPMENT

tempo™

Manuel d'utilisation et de maintenance



Version du manuel* TEMPO™ *N° MTO06-20261005

Conception, fabrication, commercialisation & service après-vente :

TESSIER
Parc Alpespace, 336 voie Thomas Edison, 73800 Sainte-Hélène-du-Lac – France
Tel. +33 (0) 479.83.51.52 contact@tessier.sport

www.tessier.sport

SOMMAIRE

1.	**GENERALITES**	**3**
1.1	Informations relatives au manuel	3
1.2	Symboles figurant dans ce manuel	3
1.3	Etiquetage	4
1.4	Utilisation prévue	5
2.	**PRESENTATION ET CONSEILS D'UTILISATION**	**6**
2.1	Présentation	6
2.2	Recommandations	7
2.3	La Formation aux pilotes de TEMPO™ Duo	9
2.4	Choix des skis	9
2.5	Choix des fixations	10
2.6	Montage de la fixation sur le ski	10
3.	**UTILISATION DES REMONTEES MECANIQUES**	**11**
3.1	Utilisation des téléskis	11
3.2	Utilisation des télésièges	16
4.	**DESCRIPTIF GENERAL**	**21**
5.	**EXPLICATIONS TECHNIQUES, MANIPULATIONS ET REGLAGES**	**23**
5.1	Sièges	23
5.2	Housses de protections	24
5.3	Repose-pieds	25
5.4	Manipulation du verrou de position ski	25
5.5	Barre d'assistance et de pilotage	26
5.6	Base Dualski	28
5.7	Amortisseur Öhlins avec système « Quickset »	30
5.8	Amortisseur Öhlins SX	31
5.9	Amortisseur Öhlins PRC	31
5.10	Stabilisateurs	32
6.	**MAINTENANCE**	**34**
7.	**LIVRAISON ET TRANSPORT**	**35**
8.	**MISE AU REBUT**	**35**
9.	**NETTOYAGE ET DESINFECTION**	**35**
10.	**GARANTIE**	**36**
10.1	Conditions de garantie	36
10.2	Exclusions de garantie	36
10.3	Modalités de prise en charge	36
11.	**EVACUATION VERTICALE DES APPAREILS DE SKI ASSIS TESSIER®**	**37**

1. GENERALITES

1.1 Informations relatives au manuel

Ce manuel d'utilisation contient toutes les informations importantes sur l'utilisation de votre produit TESSIER. Pour l'utiliser en toute sécurité et profiter pleinement de ses performances, lisez attentivement ce manuel d'utilisation et respectez les consignes de sécurité et les conseils de maintenance.
Si vous avez des problèmes visuels ou pour toutes autres raisons, vous pouvez nous demander le manuel d'utilisation sous forme de fichier PDF et l'agrandir selon vos besoins.

1.2 Symboles figurant dans ce manuel

	**AVERTISSEMENT** Signale une situation potentiellement dangereuse qui peut entraîner de graves blessures si vous ne respectez pas les consignes de sécurité indiquées.
	**ATTENTION** Signale une situation potentiellement dangereuse qui peut entraîner de légères blessures si vous ne respectez pas les consignes de sécurité indiquées.
	**IMPORTANT** Signale une situation potentiellement dangereuse qui peut entraîner des dégâts matériels si vous ne respectez pas les consignes de sécurité indiquées.
 	INDICATIONS POUR MONTAGE OU REGLAGE Indique la taille de la clé à utiliser (a) et la valeur du couple de serrage en Nm (b) pour serrer correctement les vis.
	BONNE MANIPULATION Indique la procédure à suivre pour effectuer correctement la manipulation indiquée.
	MAUVAISE MANIPULATION Indique une mauvaise manipulation, montre ce qu'il ne faut pas faire.

1.3 Etiquetage

Une étiquette et une plaque inox figurent sur votre TEMPO™.

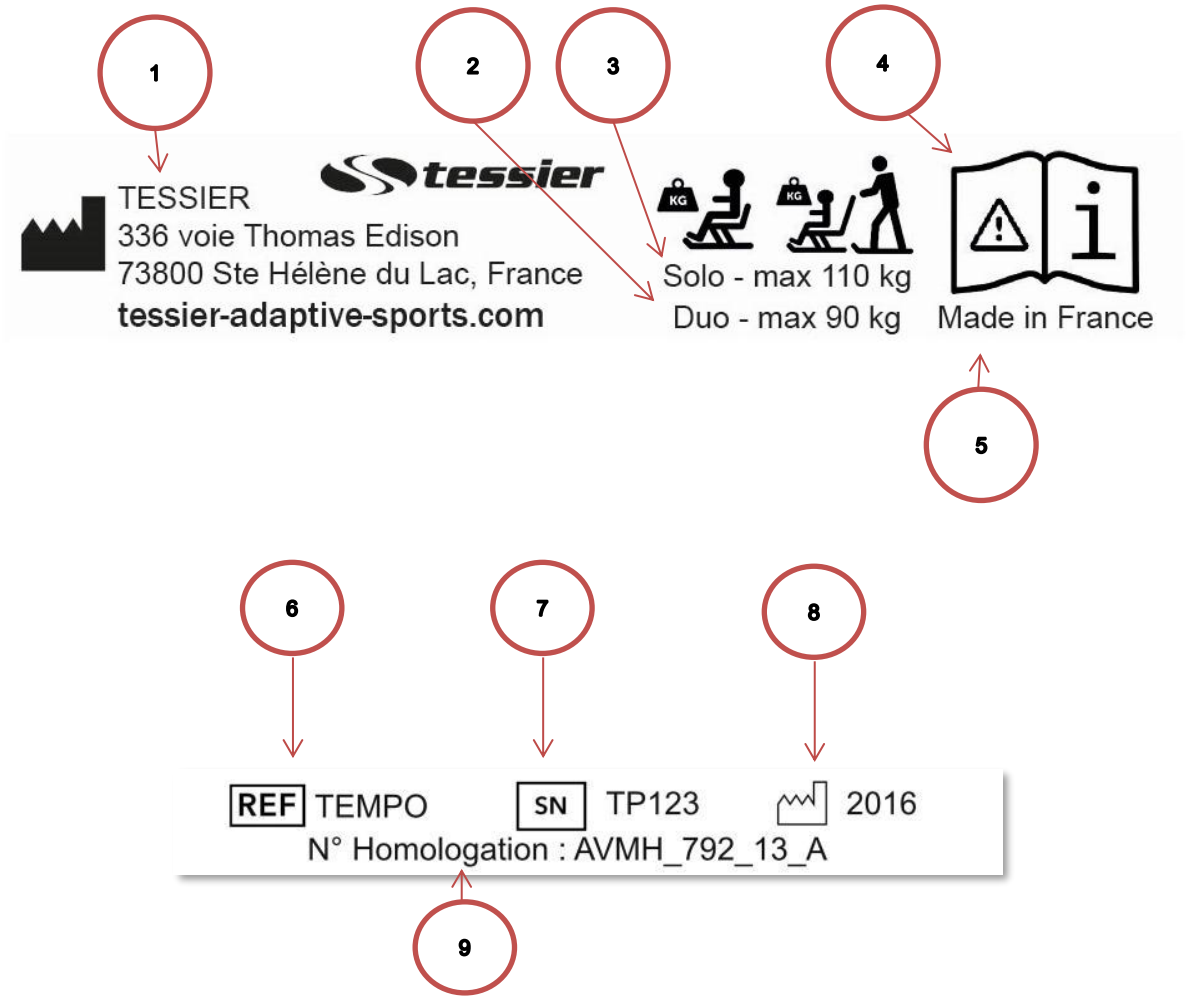

Référence	Désignation	Observations / Explications
1	Fabricant	Nom et adresse complète du fabricant du produit.
2	Masse maximale d'utilisation pour une personne en DUO	Masse (en kg) du skieur assis uniquement, le pilote n'est pas pris en compte dans cette limitation.
3	Masse maximale d'utilisation pour une personne en SOLO	Masse (en kg) du skieur assis.
4	Manuel	Se reporter au manuel d'utilisation pour obtenir l'intégralité des informations nécessaires à la bonne utilisation du produit.
5	Made in France	Pays de fabrication du produit.
6	Référence	Référence du produit chez le fabricant.
7	Serial Number	Identification du produit par son numéro de série.
8	Année de fabrication	Date de fabrication du produit.
9	Homologation	Numéro d'homologation du STRMTG (voir chapitre 3)

1.4 Utilisation prévue

- Le TEMPO™ est un châssis de ski destiné à une utilisation Solo (l'utilisateur skie seul et utilise une paire de stabilisateurs en complément) ou Duo (avec un pilote accompagnateur).

- Le TEMPO™ est configurable et peut être complété d'accessoires qui permettent de régler la position et le confort de l'utilisateur. Les réglages possibles et les options envisageables sont décrits plus loin dans ce manuel.

- Le TEMPO™ a été conçu pour pouvoir skier sur des pistes balisées ou en hors-piste à condition d'être accompagné d'un professionnel de la montagne qualifié et pour emprunter les remontées mécaniques selon l'avis d'homologation délivré par le Service Technique des Remontées Mécaniques et des Transports Guidés (STRMTG), du Ministère de l'Ecologie, du Développement durable et des Transports.

- En solo, le TEMPO™ doit être utilisé après que le skieur a reçu une initiation par une personne compétente en ski assis et pour l'utilisation des remontées mécaniques.

- En duo, le TEMPO™ doit être utilisé après que le pilote a reçu une initiation par une personne compétente en ski et pour l'utilisation des remontées mécanique, de préférence par un formateur partenaire de TESSIER®.

- Les produits TESSIER® peuvent être utilisés sur une plage de température de -20 à +35 °C. Lors d'une utilisation en dehors de cette plage, portez une attention particulière aux éléments lors de la phase de contrôle du matériel.

- Toute personne utilisant les produits TESSIER® doit être correctement maintenue dans l'assise. Nos 7 tailles de sièges (enfant et tailles 1 à 6) permettent de couvrir la plupart des morphologies. L'âge minimum préconisé est de 5 ans pour le passager et de 16 ans pour le pilote en DUO ; de 10 ans en SOLO à condition d'être installé confortablement dans le siège tout en étant bien maintenu.

- La pratique du ski et l'environnement de la montagne en général, peuvent être potentiellement dangereux. Soyez toujours maître de votre produit, responsable de votre vitesse et bien conscient des risques encourus. Respectez les consignes de sécurité, la règlementation spécifique au domaine skiable et la législation générale applicable en montagne.

2. PRESENTATION ET CONSEILS D'UTILISATION

2.1 Présentation

Le TEMPO™ a été commercialisé à partir de la saison 2013-2014. Par sa polyvalence, ce fauteuil propose de nombreuses solutions pour le ski en Solo ou en Duo. Il est décliné en Uniski, Dualski avec ou sans barre d'assistance ou de pilotage. Il utilise au choix les sièges TESSIER® de toutes les tailles, le siège baquet articulé ainsi que le siège baquet grand confort utilisé sur le TANDEM'FLEX®. Le TEMPO™ est un fauteuil à la fois facile pour débuter mais aussi performant et peut convenir à de très bons skieurs grâce à sa cinématique de suspension proche de celle du SCARVER®. Les vérins qui aident au relevage et sa position haute équilibrée rendent l'utilisation des télésièges très aisée.

- ***Les différentes configurations pour la pratique du ski avec pilote « TEMPO™ DUO »***

➢ Châssis Dualski



➢ Amortisseur

Öhlins + Système ***Quickset*** (réglage rapide)



➢ Barre de pilotage amovible





TEMPO™ Duo avec siège baquet « Grand Confort » et repose-pieds « Relax »

➢ Choix du siège

Articulé toutes tailles (enfant à taille 6)



Baquet Articulé



Baquet Grand Confort



➢ Choix du repose-pieds

Actif
Réglable en longueur de jambe, il permet de passer en configuration Solo



Relax
Idéal pour une utilisation collective, bonne protection des pieds



➢ Option blocage du châssis en position haute

C'est une option qui facilite le maintien en position haute lors de l'embarquement au télésiège.

Le blocage est actionné par le pilote grâce à une corde



- ***Les différentes configurations pour la pratique du* ski autonome, de l'apprentissage à expert « TEMPO™ SOLO »**

➢ Choix du châssis



TEMPO™
Uniski ou Dualski



➢ Choix de l'amortisseur

Öhlins PRC
Réglage hydraulique en compression et détente

Conseillé pour une utilisation personnelle



Öhlins SX
Qualité du PRC sans Réglages.

Conseillé pour une utilisation personnelle



Öhlins +
Système ***Quickset*** (réglage Rapide)

Conseillé pour une utilisation collective



➢ Choix du siège

Articulé toutes tailles (enfant à taille 6)



Avec ou sans barre d'assistance



TEMPO ACCESS

Depuis la saison 2018/2019 une nouvelle version est disponible : ***Tempo Access****.*
Le Tempo Access est similaire au Tempo Uniski mais l'amortisseur est remplacé par un silentbloc amortisseur de chocs afin d'être assis aussi bas que possible. C'est l'Uniski le plus bas, le plus stable et le plus facile du marché. Il est destiné aux enfants, aux débutants et aux personnes ayant un équilibre limité.



2.2 Recommandations

➢ La performance et la sécurité du TEMPO™ dépendent de son état. Il est donc important de l'entretenir correctement et de veiller aux différents points :

- Faire attention à son matériel et être attentif à tout début de dysfonctionnement pour y remédier rapidement.
- Respecter le montage d'origine des pièces lors d'une réparation. Si besoin, n'hésitez pas à nous contacter.
- Vérifier l'état des skis et les faire entretenir par un spécialiste du ski.

➢ La sécurité du skieur dépend de son niveau de formation, de sa prudence et de sa protection. Il est donc important de respecter ces différents points :

- Pour une utilisation « Solo », ne pas débuter seul, apprendre avec une association, un club spécialisé ou un moniteur spécialement formé à la pratique du ski assis.
- Pour une utilisation « Duo », il est fortement recommandé que le pilote suive une formation spécifique avec un formateur partenaire de TESSIER® (voir chapitre 2.3).
- Toujours garder une marge de sécurité de façon à toujours maîtriser votre vitesse et éviter les collisions avec des obstacles et les autres usagers de la piste.
- Rester concentré lors de l'utilisation des remontées mécaniques.
- Le port du casque est indispensable pour le pilote et le passager.
- Respecter les 10 règles FIS de conduite du skieur (disponibles sur internet).

➢ Pour limiter les risques liés à la pratique du ski alpin, il conviendra également de respecter les précautions d'utilisation suivantes :

- En utilisation SOLO : Une fonctionnalité suffisante des membres supérieurs est requise afin d'être en mesure de skier de façon autonome. Une contre-indication est en vigueur concernant les personnes ayant des problèmes cognitifs, des problèmes d'épaule ou de dos. L'état des membres supérieurs du skieur doit être suffisamment bon pour ne pas limiter le skieur dans ses mouvements.
- En utilisation DUO : La pratique est déconseillée aux personnes ayant une contre-indication médicale liée à une fragilité osseuse, à l'altitude (troubles respiratoires), à l'exposition au soleil et/ou au froid. Le pilote de l'appareil DUO doit être sportif et avoir un état de santé ne le limitant pas dans sa pratique.
- Afin d'éviter toute irritation, les utilisateurs veilleront à être correctement vêtus pour éviter tout contact direct avec le matériel. Les skieurs doivent porter des chaussures de montagne ou boots pour se protéger contre le froid et les chocs. Ceci est particulièrement important pour les personnes n'ayant pas la sensibilité de tous leurs membres.
- Lors de la phase de transfert pour vous installer dans le châssis, veillez à toujours être sur un sol plat et assisté d'une ou plusieurs personnes : le châssis n'est pas conçu pour être stable en toutes circonstances.

Ce manuel n'a pas pour but de vous enseigner la technique de ski, mais de vous expliquer le fonctionnement, les réglages et l'entretien de votre appareil.

2.3 La Formation aux pilotes de TEMPO™ Duo

La société TESSIER recommande fortement aux pilotes-accompagnateurs de suivre une formation au pilotage du « TEMPO™ Duo ».
L'objectif de cette formation est de :

- Savoir régler le matériel et installer confortablement le skieur assis.
- Evoluer sur les pistes et utiliser les remontées mécaniques en toute sécurité.
- Être capable de donner le maximum de plaisir et d'autonomie au skieur assis en fonction de son handicap.

A l'issue des formations encadrées par les formateurs partenaires de TESSIER®, les stagiaires obtiennent une carte d'accréditation au pilotage du DUALSKI® piloté ou TEMPO™ Duo (sous réserve du niveau de pratique validé). Cette accréditation permet l'identification des pilotes formés.
A noter que la formation au TEMPO™ Duo est similaire à celle du DUALSKI® piloté. La carte d'accréditation de l'un ou de l'autre de ces matériels sera valable pour les deux. Il y a des différences dans les manipulations et pour la prise des télésièges mais l'utilisation est globalement plus facile pour le TEMPO™ Duo. Pour des personnes formées au DUALSKI® piloté et n'ayant jamais utilisé le TEMPO™ Duo, une prise en main avec un autre pilote ayant l'expérience du TEMPO™ Duo est nécessaire.

Le TEMPO™ Duo est un appareil qui procure de grandes sensations de glisse pour le skieur assis et pour son pilote. Le plaisir est partagé mais le pilote devra être très attentif pour que le **plaisir**, le **confort** et la **sécurité du skieur assis** soient une priorité.

Une **vidéo tutorielle** présentant l'utilisation du Tempo Duo est disponible sur cette page :
https://www.tessier.sport/formations/piloter-le-tempo-duo-et-dualski-pilote/
Cette vidéo ne remplace pas une formation encadrée par un formateur compétent.

2.4 Choix des skis

Comme pour une personne valide, le choix du ski dépend du type pratique, du poids et du niveau du skieur.

- Avec l'**Uniski** tout le poids est réparti sur une seule planche. Pour cette raison, il est conseillé d'utiliser des **skis haut de gamme ou de compétition** qui sont conçus pour admettre des contraintes mécaniques élevées. Ce choix permet un comportement efficace de l'appareil et augmentera la durée de vie du ski par rapport à un ski de gamme inférieur. L'expérience nous montre qu'il faut utiliser un ski de taille identique à ceux utilisés par un skieur valide de même poids et de même niveau. Un affûtage rigoureux des carres est indispensable pour obtenir une bonne accroche sur neige dure.
- Avec le **Dualski Solo** (en autonomie). Nous préconisons des skis environ **10 cm plus courts** par rapport à un skieur valide de même poids et de même niveau. En utilisation loisir, choisir le type de skis par rapport au style de ski pratiqué, comme pour un valide de même niveau, tout en évitant les skis de compétition trop « rigides » avec lesquels un « Dual-skieur » ne mettra pas assez de pression pour utiliser leur potentiel.
- Avec le **Dualski Duo** (avec un pilote), nous préconisons des skis entre 135 et 155cm.

En Uniski ou en Dualski, un affûtage rigoureux des carres est indispensable pour obtenir une bonne accroche sur neige dure.

Important	**IMPORTANT** Il est important de contrôler l'état des skis avant chaque sortie et de les faire entretenir par un professionnel compétent.

2.5 Choix des fixations

La force de réglage maximum à utiliser dépend du poids et du niveau du skieur. La fixation utilisée ne doit pas déchausser. Pour toutes les utilisations, le **serrage de la force de déchaussement maximum** est préconisé.

- Avec l'**Uniski**, les contraintes sur la fixation sont élevées. Nous conseillons une fixation avec un réglage minimum de 18 DIN (pivot) ou 20 DIN (standard) en fonction du modèle.

- Avec le **Dualski**, l'effort est réparti sur les 2 fixations. On peut donc prendre :
  - **Usage « Solo »** (en autonomie).
    Pour les fixations du type « pivot » avec un réglage minimum de 14 DIN.
    Paire de fixations « standard » avec un réglage minimum de 16 DIN.
  - **Usage « Duo »** (avec un pilote).
    Pour les fixations du type « pivot » avec un réglage minimum de 12 DIN.
    Paire de fixations « standard » avec un réglage minimum de 14 DIN.

- Fixation « pivot »
  (Rossignol Axial, ou Look PX ou Look Pivot par exemple) →



- Fixation « standard » →



Avertissement	**AVERTISSEMENT** Il est indispensable d'utiliser des fixations suffisamment résistantes, serrées au maximum et réglées convenablement par un professionnel.

2.6 Montage de la fixation sur le ski

Le sabot chaussant le ski a une longueur de **325 mm**.
Le montage se fait normalement comme pour une chaussure de longueur identique : le milieu du sabot doit être aligné avec le repère du ski.
La patte anti-déchaussement permet d'éviter un déchaussement de l'avant. Si la patte est trop étroite, il est possible de modifier sa fixation, ou d'utiliser des pattes plus larges. Nous consulter.

Attention	**ATTENTION** Nous vous conseillons de ne pas enlever la patte anti-déchaussement, et de nous contacter si elle ne s'adapte pas à vos fixations.

3. UTILISATION DES REMONTEES MECANIQUES

Le TEMPO™ a reçu l'avis d'homologation N° AVMH_792_13_A pour l'utilisation des télésièges et téléskis. Le dispositif d'accrochage « largueur TESSIER® » a reçu l'avis d'homologation N° AVMH_734_99_C.
Ces avis ont été délivrés par « la commission des matériels de ski assis » présidée par le STRMTG (division du Ministère des Transports, de l'équipement, du Tourisme et de la Mer). Ils sont disponibles sur demande auprès de TESSIER.
Aussi, la Fédération Française Handisport a réalisé un règlement pour la pratique du ski assis.
Les conseils pratiques suivants ne se substituent pas à l'avis d'homologation.

	**AVERTISSEMENT** Ne jamais utiliser une remontée mécanique sans l'accord de son conducteur.

3.1 Utilisation des téléskis

3.1.1 Descriptif des différents largueurs

Depuis 2012, TESSIER propose **3 types de largueurs** :

- Le **largueur « standard »** pour les téléskis avec « assiettes ».
  Il est également utilisable sur les téléskis avec « archets ».
- Le **largueur « pour archets »**, plus simple, pour les archets (pioches).
  Il est homologué en France uniquement pour les archets et n'est pas autorisé sur les téléskis avec « assiettes ».
- Le **largueur « archets + boudin »** pour tous types de téléskis.

	**AVERTISSEMENT** Il est obligatoire qu'un accompagnateur parte devant et soit en poste au bouton d'arrêt dans l'aire d'arrivée du téléski en cas de non-fonctionnement du largueur. Ceci est une condition pour que l'avis d'homologation soit validé.

Utilisation des largueurs

Le principe est le même pour ces 3 largueurs :

- Un **déclenchement principal** du largueur : une traction de la cordelette principale déclenche le mousqueton qui libère le boudin ou la sangle (en fonction du largueur).
- Un **déclenchement de sécurité** : une traction de la cordelette tenue dans l'autre main provoque un décrochage du largueur de la perche. Ce déclenchement est utilisé en cas de défaillance du déclenchement principal, perte de la cordelette ou autre.
- Suivre les consignes générales des pages suivantes.

Fixation des largueurs sur le TEMPO™

La fixation est la même quel que soit le type de largueur utilisé.

1- Accrocher les 2 mousquetons (1) sur les 2 anneaux d'accrochage du châssis (2). Il est nécessaire d'enlever un des mousquetons pour s'installer dans le siège.

2- Attention à toujours passer la corde (3) à l'intérieur de la sangle de réglage du dossier (4).

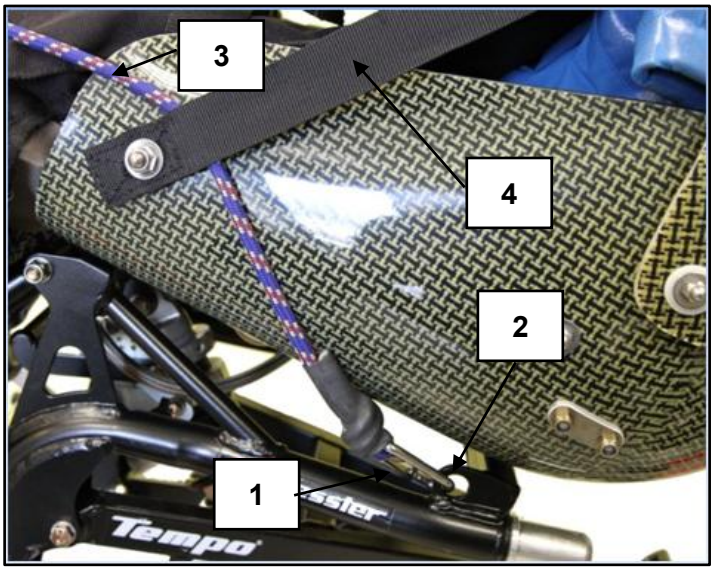

➢ Explications d'après les descriptifs de la page suivante

Largueur « standard »

La cordelette de déclenchement principal (4) permet l'ouverture du boudin (1) et libère la sellette. Elle ne doit pas être attachée à la main mais simplement maintenue entre la main et la poignée du stabilisateur car elle part avec le boudin en cas de déclenchement du mousqueton de sécurité.
La corde du mousqueton de sécurité (5) doit être passée autour du poignet et maintenue sur la poignée du stabilisateur comme une dragonne.

Largeur archet + boudin

L'utilisation est proche de celle du largueur « standard ».
La cordelette de déclenchement principal (4) permet l'ouverture du boudin (1) et libère la sellette. Elle ne doit pas être attachée à la main mais simplement maintenue entre la main et la poignée du stabilisateur car elle part avec le boudin en cas de déclenchement du mousqueton de sécurité.
La cordelette de déclenchement de la sangle (5) sert dans cette configuration de largage de sécurité. Dans ce cas l'une des cordelettes ne sert pas et doit être rangée sur le côté du siège. En cas de déclenchement l'anneau de la sangle passera à travers le mousqueton (1C) du boudin.



Largueur pour archet

La sangle (2) se passe d'un côté ou de l'autre de l'archet, au plus près de la perche.
Les cordelettes de déclenchement sont passées comme des dragonnes à chaque main (5)(6).
L'autre cordelette sert de largage de sécurité.

Largeur standard

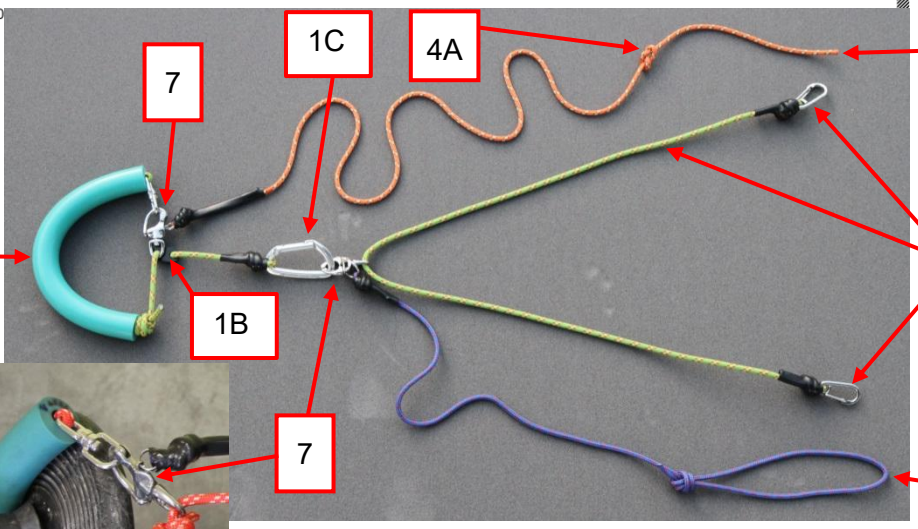

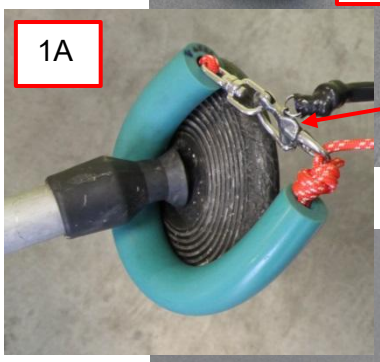

Largeur archet + boudin

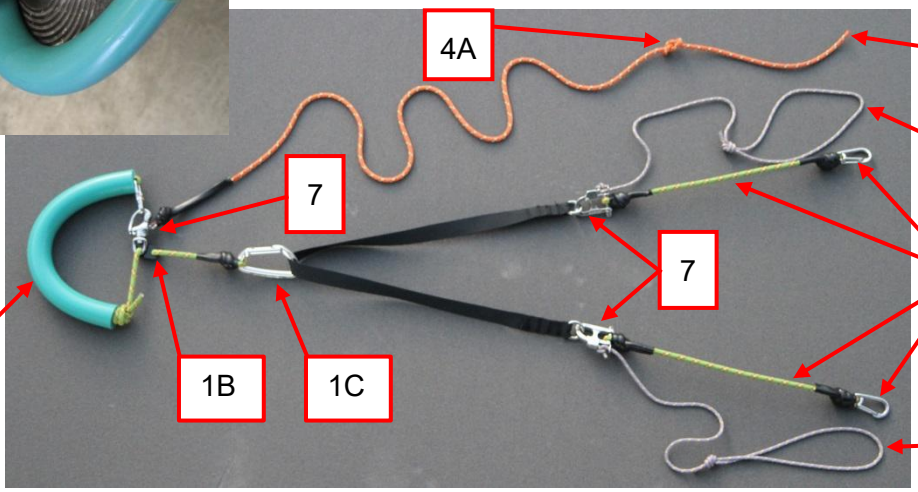

Largeur Archet

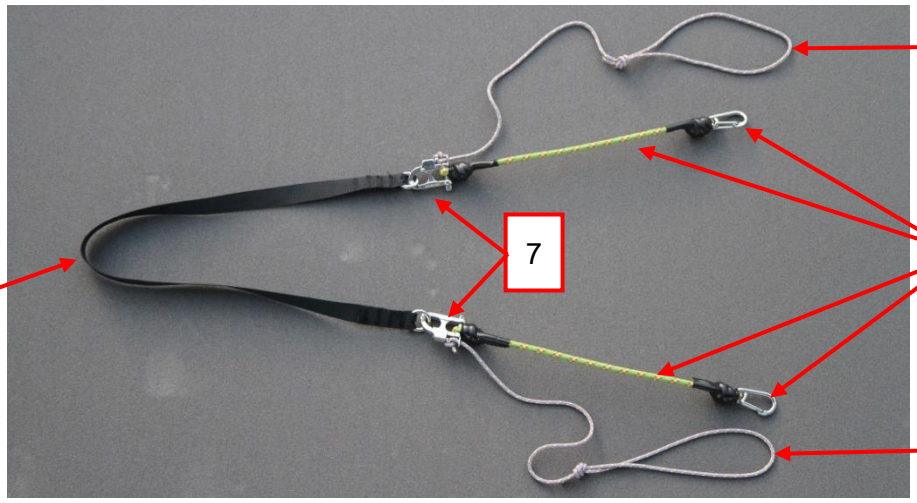

1 - Boudin. Il possède un « nœud coulant » permettant une tenue parfaite sur les téléskis avec sellette. **1A** – Illustration avec « nœud coulant » serré sur la sellette. **1B** – Passant de réglage plastique de l'ouverture du boudin. **1C** – Mousqueton d'accrochage du boudin.
2 - Sangle permettant un accrochage simple et efficace sur les téléskis avec archets. **Ne pas utiliser avec les sellettes**. Le boudin peut être ajouté à cette sangle (largeur archet + boudin).
3 - Mousqueton et corde d'accrochage au châssis.
4 - Cordelette de déclenchement principal. **4A** - Nœud à placer sous la main.
5 - Cordelette de déclenchement de sécurité. A tenir par la boucle sur la poignée comme une dragonne de bâton de ski.
6 – Cordelette de déclenchement principal du largeur archet. **Pour le largeur Archet + boudin** la corde (**6**) ne sert pas et doit être rangée entre les jambes.
7 - Mousquetons de largage ou de sécurité.

➢ Largueur Duo



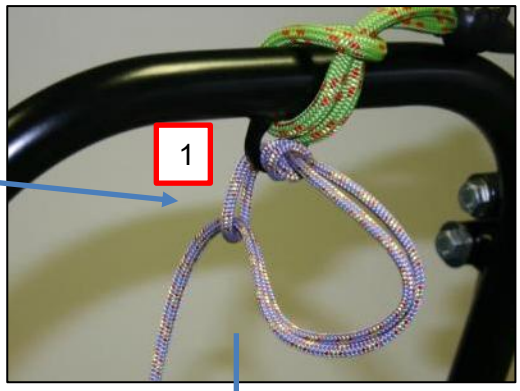



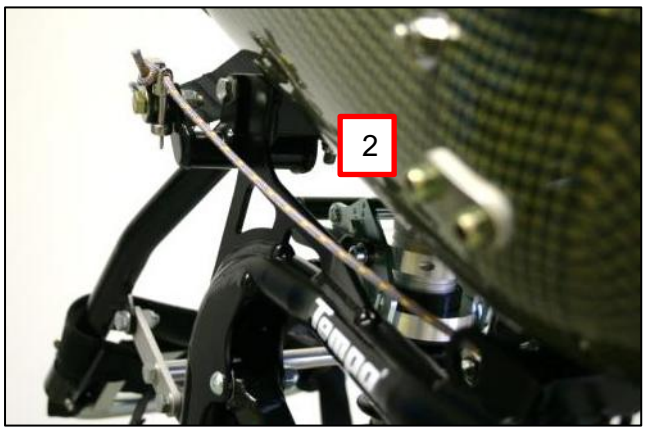

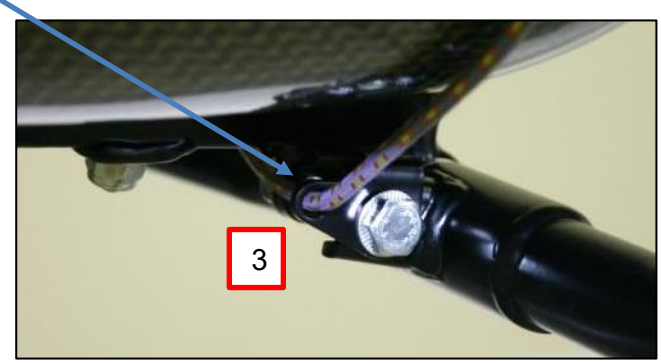

Le principe de fonctionnement est le même que pour un largueur standard. La sangle de largage (1) s'attache à la boucle de la ligne de vie. La cordelette passe sous le siège (2) et dans les montants spécifiques de la barre de pilotage (3). Pour déclencher le largueur, une simple pression sur une des deux cordes ouvre le mousqueton, qui libère la sangle attachée à l'arceau. Tout comme un largueur standard, une cordelette sert de déclenchement principal, la seconde sert de déclenchement de sécurité.

Attention	**ATTENTION** Reportez-vous au chapitre 3.1 pour l'utilisation du largueur. Les mêmes consignes qu'en SOLO sont applicables en DUO.

3.1.2 Méthode d'utilisation des téléskis

- **Cas général** :

- Le skieur doit posséder la fiche signalétique du largueur avec descriptif pour pouvoir attester de sa conformité.
- Il est **obligatoire qu'un accompagnateur parte devant et soit en poste au bouton d'arrêt** dans l'aire d'arrivée du téléski en cas du non-fonctionnement du largueur. Ceci est une condition pour que l'avis d'homologation soit validé.

- **Pour largueurs « standard » ou largueur « archet + boudin » :**

- Le skieur doit **préparer son largueur avant d'arriver devant le perchman**. Le boudin doit être fermé. Un passant de réglage en plastique permet de régler le cintre du boudin. Ce cintre doit être le plus fermé possible et doit juste permettre le passage de la sellette de la perche.
- Le perchman doit utiliser le mode de départ manuel de la perche ou arrêter le téléski si celui-ci n'est pas débrayable.
- Il passe la sellette de la perche dans le boudin.
- Au moment du départ, **le perchman doit positionner le boudin sur la sellette de la perche et maintenir la perche en tension sur l'avant du boudin**. Ceci permet un fonctionnement instantané du « nœud coulant » du largueur.
- Sur les téléskis équipés d'un archet / pioches à la place de la sellette, passer le boudin d'un côté ou de l'autre de l'archet et le positionner vers le centre de la perche.
- La corde du mousqueton de déclenchement du boudin ne doit pas être attachée à la main mais simplement maintenue entre la main et la poignée du stabilisateur car elle part avec le boudin en cas de déclenchement du mousqueton de sécurité.
- La corde du mousqueton de sécurité doit être passée autour du poignet et maintenue sur la poignée du stabilisateur comme une dragonne de bâton de ski.
- Avec le largueur « archet + boudin », il y a 2 cordes de sécurité, une ne sert pas et doit être rangée entre les jambes ou dans la housse de protection.
- A l'arrivée le skieur déclenche son largueur par le déclenchement principal (ouverture du boudin) dès qu'il arrive dans l'aire d'arrivée et dégage celle-ci pour ranger son largueur.

- **Pour largueurs « archet » aussi appelés « pioche » :**

- Le boudin n'est pas utilisé, la sangle est suffisante.
- Le skieur doit **préparer son largueur avant d'arriver devant le perchman**.
- Les 2 cordes de déclenchement de chaque mousqueton doivent être passées autour des poignets et maintenues sur les poignées du stabilisateur comme des dragonnes de bâtons de ski.
- Il n'est pas nécessaire d'arrêter le téléski, le perchman doit passer la sangle d'un côté ou de l'autre de l'archet et le positionner vers le centre de la perche.
- A l'arrivée le skieur déclenche son largueur par une des 2 cordes dès qu'il arrive dans l'aire d'arrivée et dégage celle-ci pour ranger son largueur.

3.2 Utilisation des télésièges

Les conseils pratiques d'utilisation suivants ne se substituent pas à l'avis d'homologation :

- Au préalable, **signaler sa présence au personnel** du télésiège. Celui-ci doit être vigilant et rester à son bouton d'arrêt. Si nécessaire, demander l'arrêt du télésiège.

- Si le télésiège n'est pas débrayable, demander systématiquement d'embarquer en petite vitesse, voir à l'arrêt si le télésiège ne comporte que 2 places ou ne possède pas de petite vitesse. La vitesse de débarquement doit être au plus égale à la vitesse d'embarquement.

- Le pilote peut, au choix, rester relié ou non par la ligne de vie au châssis.
  (Lors d'une évacuation verticale, se détacher impérativement.)

3.2.1 Relevage et maintien en position haute pour la prise du télésiège

- **En Solo**, déverrouiller le châssis de façon à pouvoir le mettre en position haute. Se relever verticalement avec les stabilisateurs et ensuite se pencher en avant afin que la position d'attente soit équilibrée sans aucun effort. Grace aux vérins, la phase de relevage est très facile.



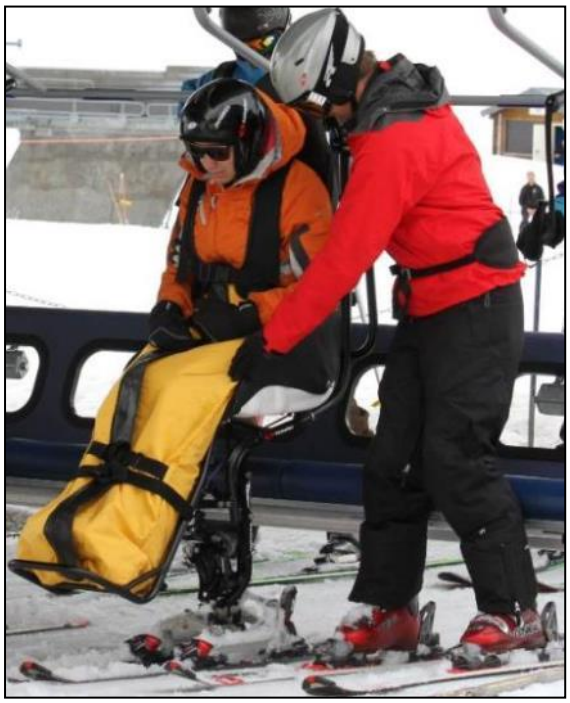

- **En Duo,** après avoir replié la barre de pilotage, soulever verticalement par la barre horizontale à l'arrière de la barre de pilotage puis basculer vers l'avant. Pour maintenir la position haute exercer un effort vers le haut et vers l'avant sur la barre de pilotage.

Si le TEMPO™ Duo possède l'option du blocage en position haute :
Une fois au maximum de la hauteur, tirer sur la corde qui verrouille le blocage de position haute et redescendre le châssis jusqu'à ce qu'il vienne se poser sur le blocage. A ce moment, relâcher la corde, c'est le poids qui verrouille le blocage. Il suffit de tirer légèrement la barre de pilotage vers l'avant pour déverrouiller le blocage et permettre d'asseoir le TEMPO™ sur le siège.



Attention	**ATTENTION** Il est indispensable de libérer le verrouillage avant d'asseoir le TEMPO™ sur le siège du télésiège afin de ne pas embarquer en le laissant en position haute.

Le ressort de rappel maintient le blocage en permanence en position déverrouillée. Si vous devez déplacer le TEMPO™ en position haute, il faut maintenir la corde de commande afin de ne pas le faire redescendre en position basse.

3.2.2 Embarquement et débarquement en Solo

- Avant de rentrer dans l'aire d'embarquement, **déverrouiller le châssis** (voir chapitre 5.4) et **desserrer la sangle de réglage du dossier du siège du TEMPO™** afin que l'assise sur le siège soit confortable et sécurisante.

Avertissement	**AVERTISSEMENT** L'oubli d'une de ces 2 actions peut entrainer un accident grave. A vérifier impérativement avant de s'engager dans la zone d'embarquement **:** • Le châssis doit être déverrouillé. • La sangle de réglage du dossier doit être relâchée.

- Dans l'aire d'embarquement, se positionner :
  - Pour un télésiège 2 places : sur une des 2 places.
  - Pour un télésiège 3 places : sur la place centrale.
  - Pour un télésiège 4 places et plus : sur une des places centrales. Les barres de repose-pieds du garde-corps du siège sont en principe positionnées toutes les 2 places. Dans tous les cas, il faut se positionner entre 2 places où les repose-pieds du garde-corps du siège ne risquent pas de gêner. Il faut impérativement que le garde-corps soit rabattu.

- **Relever le TEMPO™**. Au contact du siège du télésiège avec le TEMPO™, s'asseoir et basculer son corps en arrière. Si le télésiège le permet, passer le bras derrière le dossier afin de se sécuriser jusqu'à ce que le garde-corps soit rabattu. **Rabattre le garde-corps le plus rapidement possible**.





- Une fois le garde-corps rabattu, **se repousser au fond du siège** à l'aide de ce dernier tout en effectuant un mouvement de translation droite-gauche lui permettant de glisser plus facilement à plat sur le siège du télésiège.



AVERTISSEMENT
Toujours s'assurer que le TEMPO™ est assis au maximum en arrière sur le siège du télésiège.

- Avant l'arrivée, vérifier sans relever entièrement le garde-corps que celui-ci puisse être relevé sans gêne.
- A l'arrivée, **se tenir en arrière** et si le télésiège le permet, passer le bras derrière le dossier afin de se sécuriser, puis **relever le garde-corps au dernier moment.**
- La sortie se fait en basculant dynamiquement le buste vers l'avant dès que l'aire de débarquement commence à descendre.
- Les plots fixés aux stabilisateurs (en option) facilitent la sortie du télésiège en offrant un appui sur l'assise du télésiège afin d'avoir une poussée efficace vers l'avant.
- Si nécessaire se faire pousser par l'accompagnateur sur l'aire de débarquement afin de dégager rapidement.
- Avant de reprendre la piste, penser à verrouiller le châssis et resserrer la sangle de réglage du dossier.



ATTENTION
Avant de reprendre la piste, vérifier impérativement que **:**
- Le châssis soit verrouillé.
- La sangle de réglage du dossier soit retendue.



IMPORTANT
Contrôler qu'aucune pièce ne dépasse du châssis sous le siège pour ne pas détériorer les télésièges lors de leur utilisation.

- Durant toutes ces phases, se faire aider si besoin par un accompagnateur.

3.2.3 Embarquement et débarquement en Duo

- Avant de rentrer dans l'aire d'embarquement, **3 actions** sont **indispensables :**
  - **Replier la barre de pilotage.**
  - **Déverrouiller le châssis.**
  - **Desserrer la sangle de réglage du dossier du siège du TEMPO™** afin que l'assise sur le siège soit confortable et sécurisante.



AVERTISSEMENT
L'oubli d'une de ces 3 actions peut entrainer un accident grave.
A vérifier impérativement avant de s'engager dans la zone d'embarquement **:**
- La barre de pilotage doit être repliée.
- Le châssis doit être déverrouillé.
- La sangle de réglage du dossier doit être relâchée.

- Dans l'aire d'embarquement, se positionner :
  - Pour un télésiège 2 places : sur une des 2 places.
  - Pour un télésiège 3 places : sur la place centrale.
  - Pour un télésiège 4 places et plus : sur une des places centrales. Les barres de repose-pieds du garde-corps du siège sont en principe positionnées toutes les 2 places. Dans tous les cas, il ne faut pas se positionner entre 2 places où les repose-pieds du garde-corps du siège risquent de gêner. Il faut impérativement que celui-ci soit rabattu entièrement.



- **La ligne de vie** peut être soit accrochée au pilote soit détachée et enroulée sur la barre du TEMPO™. Attention dans ce cas la corde ne doit pas pendre et ne pas risquer de s'accrocher au siège du télésiège. Si elle reste attachée au pilote, penser à la décrocher en cas d'évacuation verticale.
- Une fois en place, relever le TEMPO™ en étant à son côté. Pour le maintien de la position haute, **voir plus de précisions au chapitre 3.2.1.**
- Se placer suffisamment en avant du TEMPO™ afin de pouvoir l'asseoir avant que le siège du télésiège n'entre en contact avec ses propres jambes et embarquer.
- Lors de l'embarquement, **repousser le TEMPO™ au fond du siège**. Pour être efficace, prendre une main sur la barre et une main à l'avant du siège du TEMPO™ et le tirer en arrière tout en effectuant un mouvement de translation droite-gauche lui permettant de glisser plus facilement à plat sur le siège du télésiège.

	**AVERTISSEMENT** Toujours s'assurer que le TEMPO™ est assis au maximum en arrière sur le siège du télésiège.





-Maintenir le TEMPO™ contre le dossier du siège du télésiège tant que le garde-corps n'est pas rabattu. Pour ce faire, maintenir la barre et si le télésiège le permet, passer son coude derrière le dossier. **Rabattre le garde-corps le plus rapidement possible.**

Débarquement

- Avant l'arrivée, vérifier sans relever entièrement le garde-corps que celui-ci puisse être relevé sans gêne.
- A l'arrivée, se positionner au plus proche du TEMPO™, dos appuyé contre le dossier du télésiège, en tenant le TEMPO™ par la barre de pilotage avec le coude derrière le siège du télésiège et **relever le garde-corps au dernier moment**.
- La sortie du siège peut se faire à deux moments différents en fonction des préférences de chacun et des spécificités de chaque télésiège :
  - Soit **dès que le(s) ski(s) est en contact avec la table d'arrivée**. Juste avant que les spatules des skis prennent contact avec la neige, exercer un effort sur la barre de pilotage vers le haut et vers l'avant en maintenant l'avant du siège avec l'autre main afin de le pousser bien droit. Le fait d'exercer cet effort très tôt, avant que les spatules touchent la neige va permettre de maintenir le TEMPO™ dans sa position haute d'équilibre et faciliter la sortie du siège.

  - Soit une fois le plat de la table passé, **lorsque l'aire d'arrivée commence à descendre**.
  - Il est difficile de sortir du télésiège sur la partie horizontale de l'aire d'arrivée.
- Une fois que le TEMPO™ est sorti du siège du télésiège, le laisser redescendre en position basse. Grâce à l'amortisseur, il n'y a pas de choc pour le passager.
- Se lever une fois que le TEMPO™ est sorti du télésiège et l'accompagner.
- S'écarter de l'aire de débarquement et avant de reprendre la piste, verrouiller le châssis, resserrer la sangle de réglage du dossier à la convenance du skieur assis, déplier la barre de pilotage et remettre la ligne de vie si elle a été retirée pour la montée.

	**ATTENTION** Avant de reprendre la piste, vérifier impérativement que **:** • La barre de pilotage soit dépliée. • Le châssis soit verrouillé. • La sangle de réglage du dossier soit retendue.

	**IMPORTANT** Contrôler qu'aucune pièce ne dépasse du châssis sous le siège pour ne pas détériorer les télésièges lors de leur utilisation.

4. DESCRIPTIF GENERAL

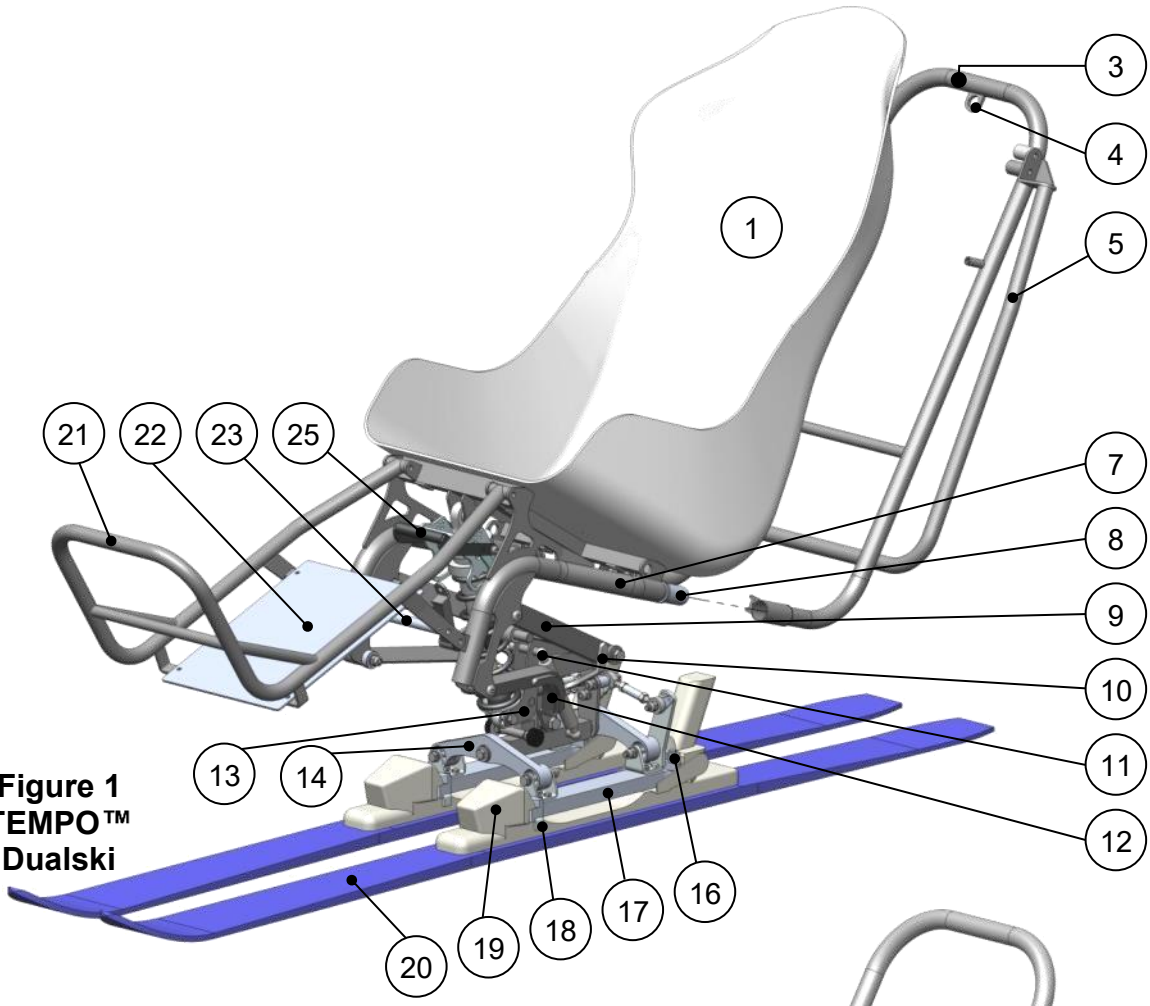

Figure 1
TEMPO™
Dualski

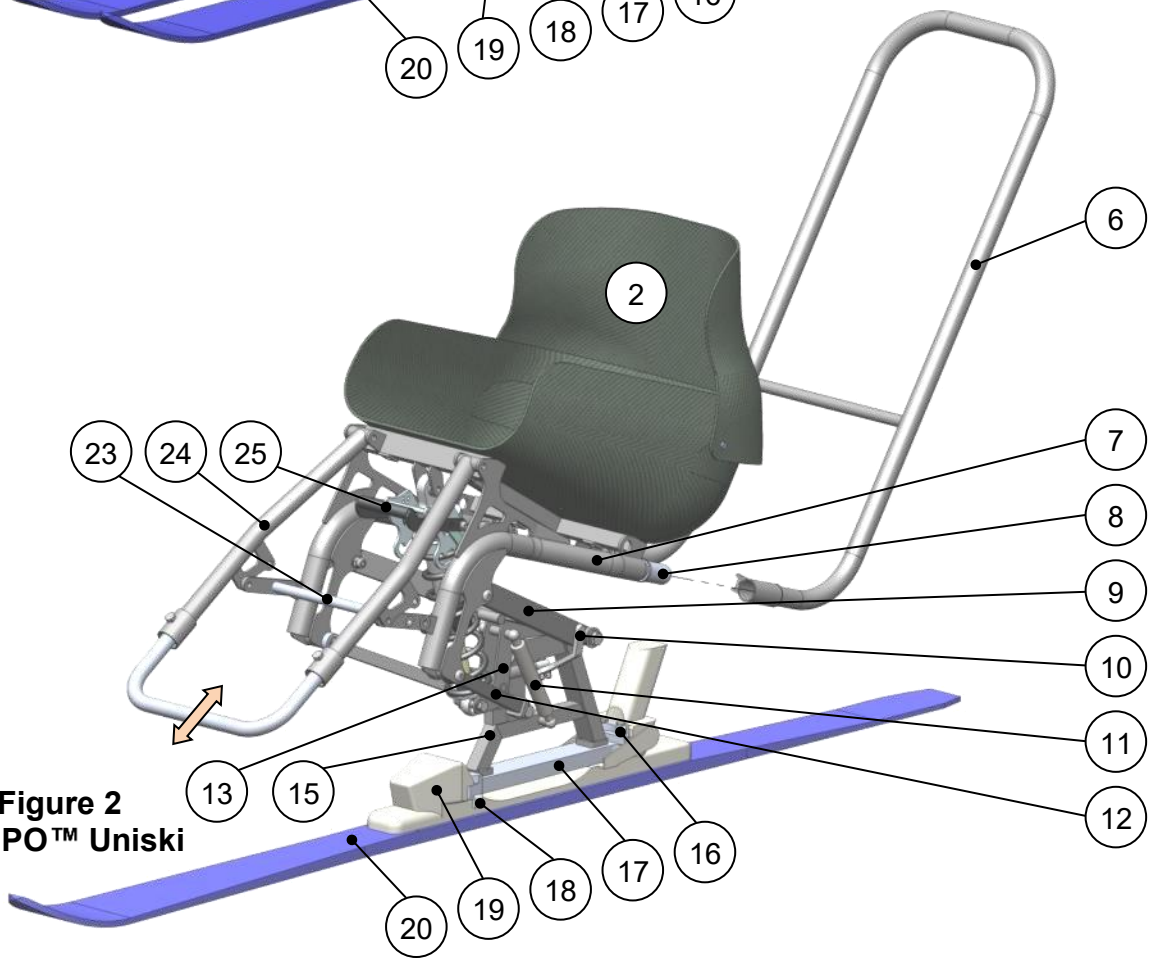

Figure 2
TEMPO™ Uniski

Nomenclature des principales pièces selon figures 1 et 2

Repère	Désignation	Quantité
1	Siège baquet grand confort	1
2	Siège articulé	1
3	Barre de pilotage	1
4	Emplacement de la ligne de vie	1
5	Partie articulée de la barre de pilotage	1
6	Barre d'assistance	1
7	Châssis haut	1
8	Tenon arrière du châssis haut	2
9	Bras supérieur	1
10	Manette pour le verrouillage / déverrouillage de la position ski	1
11	Vérin à gaz (Aide au relevage en position haute)	2
12	Bras inférieur	2
13	Biellette de suspension	1
14	Base Dualski (**voir détail au chapitre 5.6**)	1
15	Base Uniski	1
16	Additif de sabot	2 / Dualski, 1 / Uniski
17	Sabot	2 / Dualski, 1 / Uniski
18	Patte anti-déchaussement	2 / Dualski, 1 / Uniski
19	Fixation	2 / Dualski, 1 / Uniski
20	Ski	2 / Dualski, 1 / Uniski
21	Repose-pieds relax	1
22	Plaque aluminium du repose-pieds relax	1
23	Entretoise de repose-pieds	1
24	Repose-pieds actif (Réglable en hauteur)	1
25	Amortisseur	1
26	Galet de blocage position haute, sur le bras supérieur	1
27	Béquille de blocage position haute	1
28	Butée de blocage position haute	2

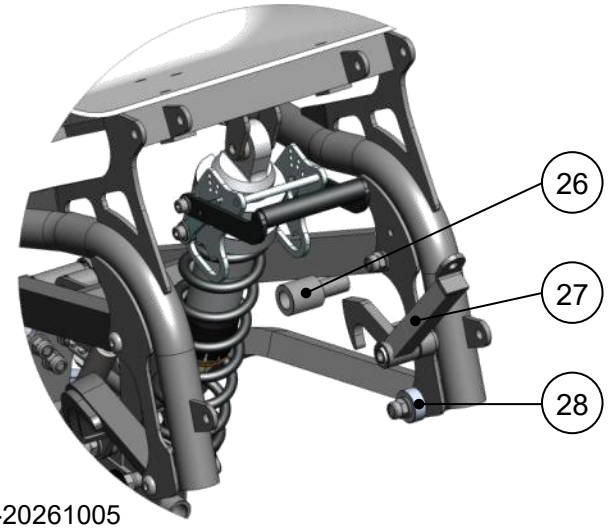

Le galet de blocage de position haute et la béquille de blocage de position haute sont des composants optionnels.

5. EXPLICATIONS TECHNIQUES, MANIPULATIONS ET REGLAGES

5.1 Sièges

Sur le TEMPO™, il est possible de monter 3 types de sièges :

		
Siège articulé, Taille enfant à taille 6 (7 tailles), avec différentes largeurs et hauteurs de dossiers pour une utilisation Solo et parfois Duo si le skieur assis possède un bon tonus musculaire sur le haut du corps	**Siège baquet articulé** taille unique, pour une utilisation Duo. Le réglage du dossier permet à certains skieurs assis d'être actifs	**Siège baquet grand confort** pour une utilisation Duo. Une housse très confortable et une mousse offrent un confort optimal

- **Siège articulé et siège baquet articulé :**

Ces sièges sont habillés par 2 types de mousses :

- Une mousse totalement étanche à l'humidité collée sur le tour de l'assise et dans le dossier.
- Au fond de l'assise, une mousse amovible et très confortable qui se durcit au froid mais qui va s'assouplir et prendre la forme du skieur avec la température du corps. Elle peut se tasser dans le siège mais elle reprend sa forme initiale si on l'enlève pour la mettre au chaud. Il peut être nécessaire de l'enlever pour la faire sécher.

Montage des sièges sur les châssis.

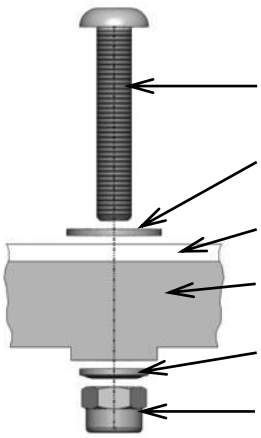

A l'installation, bien serrer toutes les sangles, la sangle de hanche devant passer sous le bourrelet de l'anorak pour être efficace. Pour le baquet articulé, serrer d'abord les sangles horizontales puis les bretelles. Bien s'assurer que le coussin soit toujours présent et en bon état avant de s'installer ou d'installer le skieur assis.

	**ATTENTION** Lors de la manipulation des sièges articulés, ne pas mettre ses doigts entre l'assise et le dossier, risque de pincement.

Attention	**ATTENTION** Les sièges ne sont pas ignifuges. En cas de feu (mégot incandescent par exemple) sortir au plus vite du siège.

- **Siège baquet grand confort :**

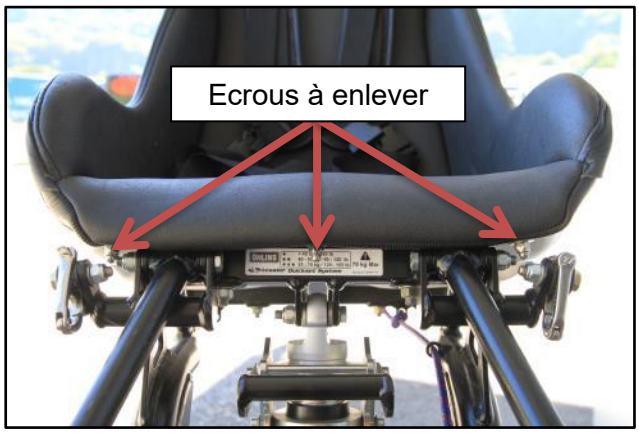

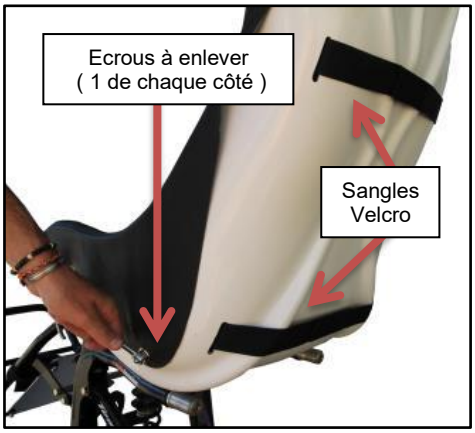

La housse peut être retirée en enlevant les 5 écrous borgnes avec une clé de 10 et en dégrafant les 2 sangles velcro à l'arrière (voir photos ci-dessus).
Pour accéder aux vis afin de démonter le siège grand confort, enlever seulement les 2 écrous borgnes de chaque côté du siège, dégrafer les 2 sangles velcro à l'arrière et soulever la housse.

5.2 Housses de protections





➢ **Housse de protection des jambes** (taille unique)
Elle est généralement utilisée en Solo.
Elle est fixée par :
- ➢ Au centre, les 2 sangles à velcro cousues sur la housse qui passent derrière les tubes du repose-pieds.
- ➢ En haut, par la sangle du siège au-dessus des genoux.
- ➢ En bas, par la sangle du châssis qui maintient les pieds.

➢ **Housse chaude UTY®** (taille unique)
Elle est généralement utilisée en Duo.
Mise en place :
- ➢ Poser la housse sur le TEMPO™ avant que le skieur s'installe.
- ➢ Ouvrir sa fermeture éclair sur toute sa longueur.
- ➢ Une fois le skieur installé, fermer la fermeture éclair, fixer et serrer les sangles du siège.
- ➢ Serrer les sangles de la housse et fixer les pieds avec la sangle amovible par-dessus la housse.

Important	**IMPORTANT** Pour le nettoyage des housses, ne pas utiliser de solvant. Référez-vous au chapitre 9.

5.3 Repose-pieds

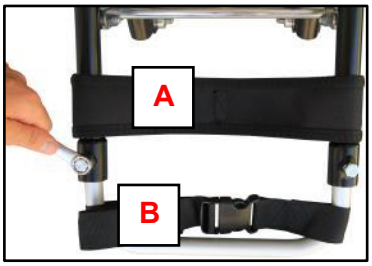

Repose-pieds « actif » :

1) **Réglage en hauteur** : avec une clé de 13, desserrer les 2 vis. En faisant coulisser le repose-pieds, ajuster la hauteur pour qu'il y ait un espace d'un doigt entre la mousse d'assise et le dessous de la cuisse à l'avant du siège. Resserrer correctement les 2 vis (10 Nm). Commencer le serrage à la main puis finaliser d'un quart de tour avec la clé de 13. Le repose-pied doit être sorti au maximum de 13 cm entre le bout du châssis et la surface d'appui des pieds.

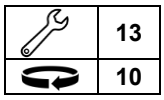

2) **Réglage de la profondeur des pieds sur le repose-pieds** : ajuster la sangle **(A)** pour que les pieds appuient en leur milieu sur le repose-pieds.
3) **Fixation des pieds** : serrer la sangle **(B)** sur les pieds en serrant aussi la housse de protection si elle est utilisée.

Repose pieds « relax » : la sangle amovible **(C)** passe sous les tubes du repose-pieds. Serrer la sangle sur les jambes en serrant aussi la housse chaude si elle est utilisée.



5.4 Manipulation du verrou de position ski

Tirer la manette vers l'arrière (1) **puis** vers le bas (2) pour libérer de la position ski et pouvoir relever le TEMPO™ en position « prise de télésiège ».



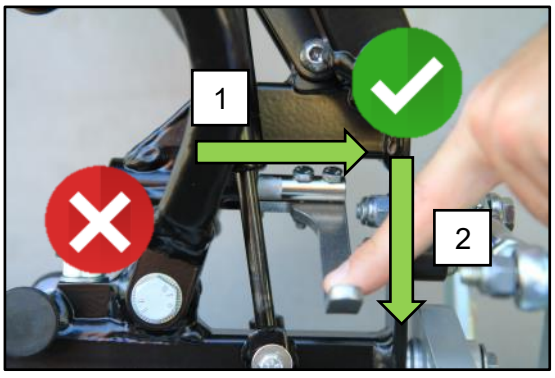

Avec l'option "déverrouillage deporté" :

Poussez le levier vers l'intérieur pour déverrouiller le blocage.
Une fois débarqué du télésiège, retirer le verrou pour bloquer de nouveau le système.





Avec le Tempo ACCESS :
Tirer la manette vers vous (1) puis la tourner vers le haut (2) pour libérer de la position ski et pouvoir relever le TEMPO™ ACCESS en position « prise de télésiège ».





Important	**IMPORTANT** Il faut du poids dans le siège pour manœuvrer le verrou car les vérins qui aident au relevage en position télésiège bloquent le verrou. En cas de poids insuffisant, appuyer sur le siège. Dans certaines conditions, la neige ou la glace peut gêner le bon fonctionnement du mécanisme. Le nettoyer.

5.5 Barre d'assistance et de pilotage

- La **barre d'assistance** adaptable sur le TEMPO™ Uniski ou Dualski est destinée à aider le moniteur lors de la phase d'apprentissage du skieur assis.

- La **barre de pilotage** articulée est destinée au pilotage du Dualski (TEMPO™ Duo) par un pilote-accompagnateur pour faire skier une personne partiellement ou totalement dépendante.



TEMPO™ Dualski avec barre d'assistance

Un **vérin de rappel (A)** pousse la barre en position dépliée afin d'offrir une bonne prise en main par le pilote. Lors du repli de la barre, le vérin inverse sa poussée pour maintenir la barre en position repliée. En position haute, une butée évite à la barre de se replier du côté du skieur assis.
Si le skieur assis est sans stabilisateur, donc dépendant du pilote, la liaison avec **une ligne de vie (B)** reliant la barre de pilotage à une ceinture attachée à la taille de l'accompagnateur est fortement recommandée lors de la descente sur piste. La ligne de vie est fournie avec la barre de pilotage.



Avertissement	**AVERTISSEMENT** Replier la barre de pilotage avant de prendre un télésiège. La barre dépliée empêcherait d'asseoir correctement l'appareil sur le siège et empêcherait la fermeture du garde-corps.

La **prise en main** est **facile** pour un bon skieur mais nous recommandons fortement aux pilotes de faire la formation spécifique avec un formateur partenaire de TESSIER. Cela permettra une évolution rapide et en toute sécurité aussi bien sur piste que pour la prise des télésièges. Le pilote doit choisir la difficulté des pistes et les remontées mécaniques qu'il emprunte en fonction de son niveau de ski, de sa force et du poids du skieur assis.

L'encombrement des barres a été étudié de façon à ne pas modifier l'équilibre d'assise du Dualski ou de l'Uniski sur les sièges des télésièges et à ne pas gêner le rabattement du garde-corps.

Ces barres optionnelles s'emboitent à l'arrière du châssis et sont fixées par 2 vis comme indiqué ci-dessous.



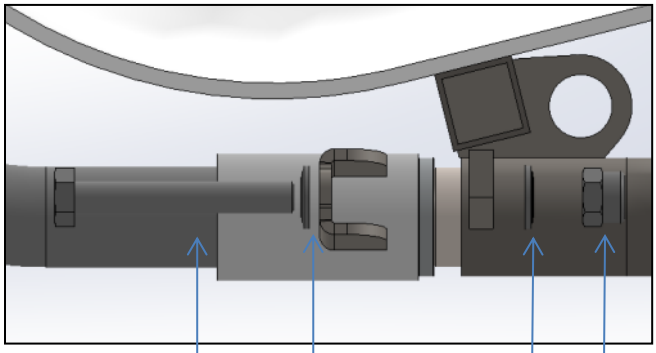

	2x13
	15

Visserie présente sur chaque côté :
1 Vis TH 8x55
2 Rondelles coniques striées
1 Ecrou frein (Nylstop)





Important	**IMPORTANT** Ne jamais pousser le TEMPO™ Duo par le haut de la barre dépliée et en butée sur la barre fixe

Le fait d'exercer un effort important sur la barre dépliée comme sur la photo de droite risque d'endommager la barre. Une barre tordue dans ces conditions ne serait pas prise sous garantie.

Attention	**ATTENTION** Ne pas mettre les doigts entre les butées de la barre de pilotage, à l'endroit où l'autocollant a été apposé, lorsque vous manipulez la barre. Risque de pincement.



5.6 Base Dualski

5.6.1 Nomenclature des pièces

Repère	Désignation	Quantité
1	Bras supérieur	1
2	Bras inférieur	2
3	Vérin à gaz	2
4	Châssis haut	1
5	Amortisseur	1
6	Biellette de suspension	1
7	Corps de base Dualski	1
8	Butée d'inclinaison avant	2
9	Bras de châssis	2
10	Sabot latéral	2
11	Patte anti-déchaussement	2
12	Chape avant	2
13	Chape arrière	2
14	Additif de sabot	2
15	Biellette de renvoi comprenant chacune : - 2 embouts à rotule D8 mm - 2 écrous HU 8 - 1 entretoise taraudée	2
16	Butée d'inclinaison arrière	1
17	Vis tête hexagonale M8x40 classe 8.8	2
18	Rondelle HEICO-LOCK M8	2
19	Plaquette de réglage de prise de carres	2
20	Ecrou frein (Nylstop) D8 mm	2

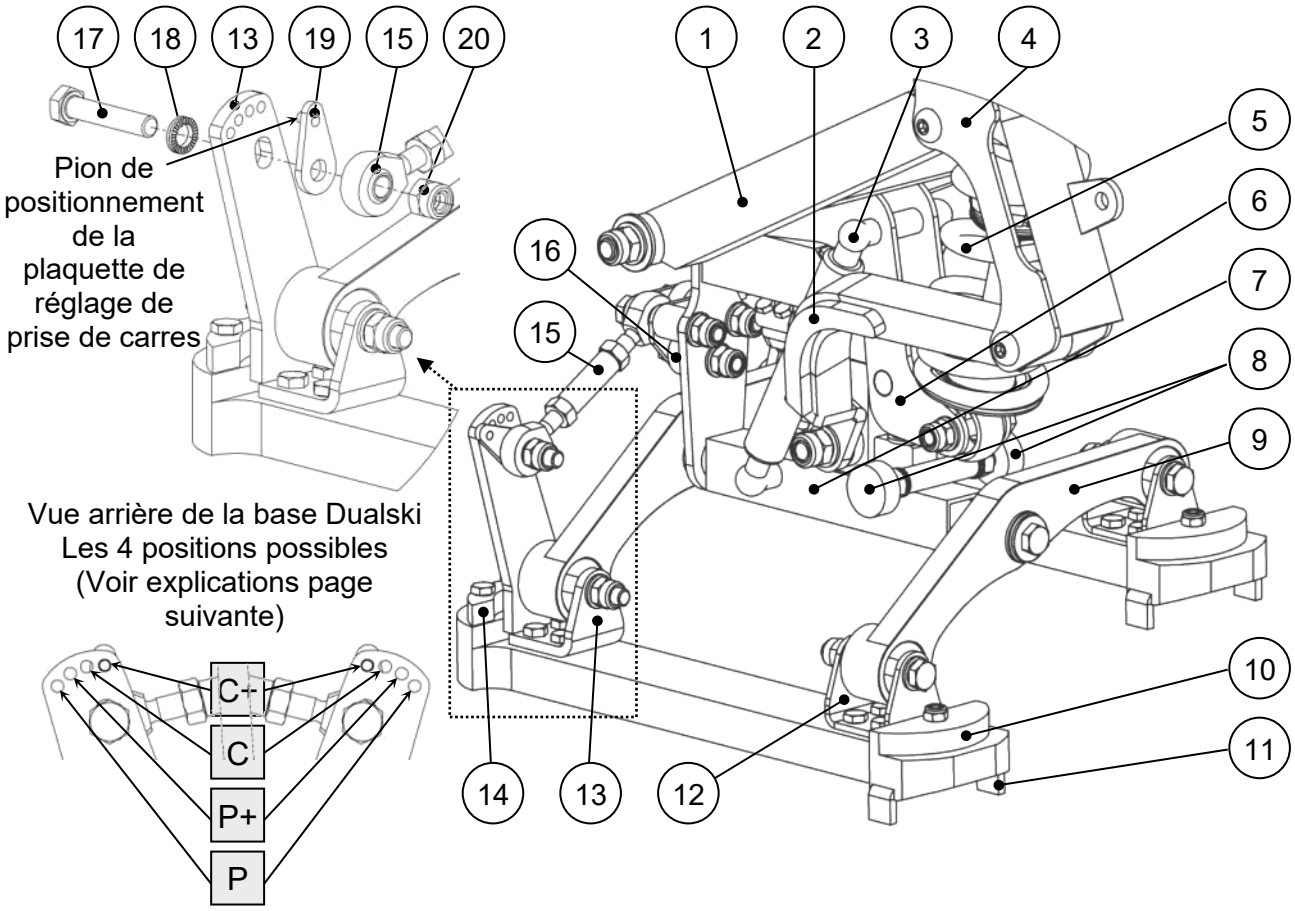

Explicitation faite par rapport aux dessins de la page précédente

5.6.2 Explications sur le système de prise de carres

Sur le Dualski, l'angle d'inclinaison des skis est différent de l'angle d'inclinaison du siège suivant la configuration choisie : **P**, **P+**, **C** ou **C+**.
Ces 4 configurations réglables correspondent à 4 positions possibles pour les pions de positionnement des 2 plaquettes de réglage de prise de carres (**19**). Par exemple, pour la configuration P, les pions sont positionnés dans les trous extérieurs des chapes arrière (**13**).
Il est impératif que le réglage soit réalisé de manière identique de chaque côté.

Choix du réglage :

P = Performant. C'est le réglage où l'angle d'inclinaison des skis est le moins important. Le Dualski est plus facile à skier tout en restant performant.
En Solo, cette configuration est conseillée pour les skieurs recherchant plus de facilité pour pivoter ou déraper ou ayant un handicap avec une lésion médullaire haute.
En Duo, cette configuration **P** est conseillée. Les très bons pilotes pourront utiliser la **P+**.

C+ = Carving extrême. Cette configuration permet une prise de carres très incisive et elle est réservée aux très bons skieurs.
En Solo, avec cette configuration le Dualski devient plus difficile à faire déraper.

	**IMPORTANT** En Duo, les configurations C et C+ sont à exclure. En Solo, les skieurs en fonction de leur niveau de ski et de leur niveau de handicap pourront utiliser les différentes configurations.

Quelle que soit la configuration choisie, la prise de carres est importante.
L'angle de prise de carres maximum des différentes configurations est :

P = 54,5° P+ = 56° C = 57,5° C+ = 59°

5.6.3 Modification du réglage du système de prise de carres

	**IMPORTANT** Il ne faut pas toucher au réglage des biellettes de renvoi (15) du système d'inclinaison des skis. Ce réglage est précis pour obtenir un bon fonctionnement et ne se dérègle pas après utilisation.

Il est conseillé de faire l'opération d'un côté, puis de l'autre.

- Desserrer de quelques tours l'écrou frein de diamètre 8 au point (**20**).
- Positionner le pion de la plaquette de réglage de prise de carres (**19**) dans le trou correspondant à la configuration choisie suivant le dessin de la page précédente. Attention à ce qu'il n'y ait pas de neige ou de glace entre les pièces.
- Resserrer l'écrou avec une clé dynamométrique au couple de serrage 22 Nm. Si la bague en nylon de l'écrou est endommagée, il faut la remplacer. A défaut de clé dynamométrique, un bon serrage se fait sans à-coups en stoppant le serrage en fin d'élasticité de la vis.
- Faire le deuxième côté de façon identique.

	**IMPORTANT** Le point de serrage de la plaquette de réglage est soumis à des efforts élevés ainsi qu'à d'importantes vibrations. Il est important de serrer correctement les vis, de respecter le type et l'emplacement des rondelles d'origines. Ces rondelles de type HEICO-LOCK limitent les phénomènes de desserrage.

5.7 Amortisseur Öhlins avec système « Quickset »

Aussi présent sur le TANDEM'FLEX®, le système Quickset, développé par TESSIER®, permet d'ajuster très facilement et très rapidement l'amortisseur aux différents poids des skieurs assis.

Pousser le levier de précharge (A) avec la paume de la main et simultanément, appuyer ou relever la manette de position (B) avec l'autre main. Lorsque la manette de position (B) s'enclenche sur l'un de ses trois crans de position, relâcher le levier de précharge (A) et la manette de position (B) et s'assurer du bon positionnement du curseur (C), qui doit se situer en face des repères de positions, matérialisés par des trous, la pointe du curseur devant couvrir la moitié du trou inférieur. Choisir la position souhaitée en fonction du poids du passager tel que le représentent les vues ci-dessous.



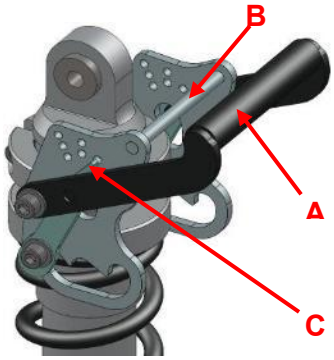		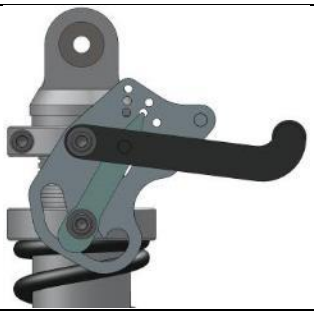	
	●	●	●
Avec ressort **noir** référence 00480-04B	*Jusqu'à 60 kg*	*De 60 kg à 80 kg*	*A partir de 80 kg*
Avec ressort **jaune** pour poids légers référence 00480-11Y	*Jusqu'à 45 kg*	*De 45 kg à 60 kg*	*De 60 kg à 80 kg*



IMPORTANT
Le ressort jaune doit être utilisé uniquement pour des passagers ayant un poids inférieur à 80 Kg.
Aussi, il est important de bien ajuster le crantage de réglage en fonction du poids du passager.
Le TEMPO™ peut être endommagé si ces préconisations ne sont pas respectées.

Entretien : Vaporiser du lubrifiant à base de silicone ou téflon sur le corps aluminium toutes les 60 heures d'utilisation.
Ceci facilite le coulissement de la bague polyéthylène du Quickset lors du réglage.

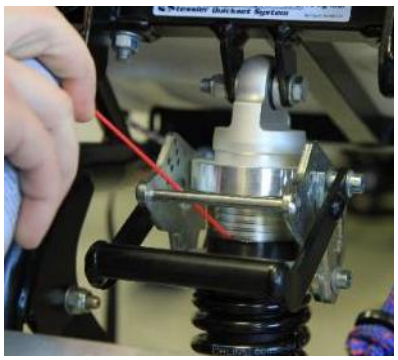

5.8 Amortisseur Öhlins SX

Contrairement à l'Öhlins PRC, le Öhlins SX n'a pas de réglage hydraulique. La configuration hydraulique est optimisée pour une utilisation convenant au plus grand nombre. Il convient de choisir le bon ressort par rapport à l'utilisation. Il est possible de régler la précharge du ressort de + 5 ou + 10mm ce qui aura comme effet de durcir l'amortisseur. Ce réglage s'effectue avec 2 clés spéciales fournies avec le TEMPO™. Bloquer la bague inférieure avec une clé et tourner la supérieure dans le sens horaire pour augmenter la pré-charge (durcir l'amortisseur) et dans le sens antihoraire pour la diminuer.





Ajustement de la précharge sur Ohlins SX, ici amortisseur durçi

5.9 Amortisseur Öhlins PRC

En ski assis, il est nécessaire d'adapter la force du ressort au poids et à la performance du skieur afin d'obtenir une suspension de qualité.
Nous proposons pour l'Öhlins PRC une large gamme de ressort.

Pré-charge du ressort
Une pré-charge de 15mm est recommandée pour un bon fonctionnement de l'amortisseur (réglage d'usine).

Réglage de la compression
Visser dans le sens horaire (contre la bombonne) pour obtenir 0 puis dévisser du nombre de clics désirés.
- 0 clics : fermeture maximum, très dur
- 10 clics : réglage de base
- 21 clics : ouverture maximum, très souple

Réglage de la détente
Visser dans le sens horaire contre l'amortisseur (vue du bas) pour obtenir 0 puis dévisser du nombre de clics désirés.
- 0 clics : détente fermée, retour très lent
- 15 clics : réglage de base
- 25 clics : ouverture maximum, retour très rapide
(Il est possible d'ouvrir à plus de 25 clics mais il n'y a plus d'incidence sur le comportement. Afin d'éviter tout démontage intempestif, ne pas ouvrir plus)

Attention	**ATTENTION** La valeur de détente doit toujours être supérieure ou égale à la valeur de compression pour laisser le temps à l'amortisseur de se détendre sur une succession de chocs.

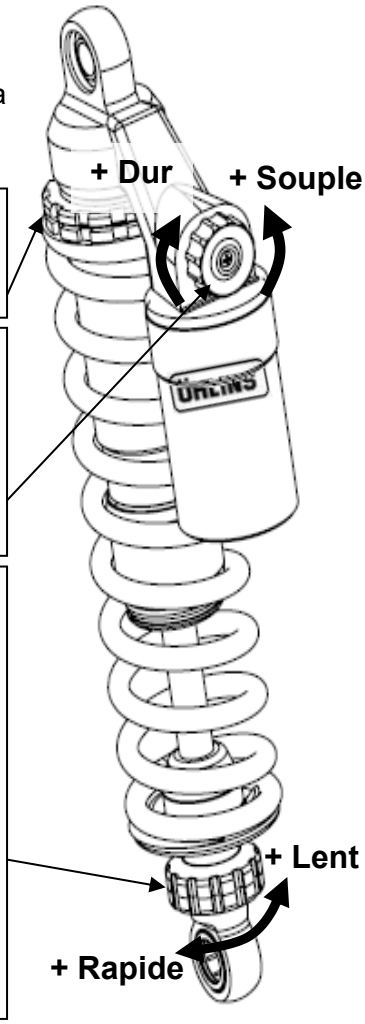

Important	**IMPORTANT** Dans le cas où vous devriez changer le ressort, veuillez nous contacter afin d'avoir toute la documentation nécessaire.

5.10 Stabilisateurs

5.10.1 Stabilisateur TRACER

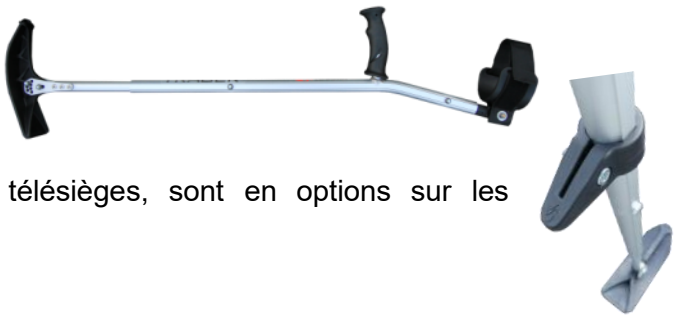

Outillage : Tous les réglages se font à l'aide de 2 clés de 10

Les plots, qui aident à la sortie des télésièges, sont en options sur les stabilisateurs TRACER.

2- Réglage de l'angle des patinettes

Pour débuter, l'angle doit être réglé de façon à offrir un bon appui sur l'arrière des patinettes. Avoir un bon appui est rassurant pour le skieur assis et cela permet, entre autres, le déclenchement des virages. Tout au long de la progression du skieur, l'angle des stabilisateurs peut être modifié pour arriver à une position de « glisse ».

La position de la vis inférieure définit l'angle de la patinette.
Pour un **débutant**, nous recommandons le trou n°**2**.
On passera ensuite au trou n°3 puis au n°4.
Les autres trous sont très rarement utilisés.



Méthode de réglage :

- Enlever la vis inférieure.
- Dévisser légèrement la vis supérieure (sans l'enlever).
- Remettre la vis inférieure dans le trou choisi (en faisant coulisser la vis supérieure dans la lumière pour choisir la rangée de trous désirée)
- Resserrer correctement les deux vis pour qu'il n'y ait pas de jeu.

3 - Réglage de la longueur des stabilisateurs

Le réglage de la longueur se fait après celui de l'angle.
Pour un débutant, assis dans l'Uniski ou le Dualski, les **patinettes posées à plat au sol**, les **coudes** doivent être **presque aussi hauts que les épaules**.







Un bon skieur après avoir modifié l'angle de ses patinettes, pourra raccourcir progressivement la longueur de ses stabilisateurs.

Il est indispensable de **serrer suffisamment les vis** des stabilisateurs jusqu'à n'avoir aucun jeu entre les 2 tubes.
Si vos stabilisateurs font du bruit lorsque vous les secouez, resserrez à nouveau.

4 - Réglage de l'appui-bras
Ce réglage se fait moins souvent mais il y a 3 positions pour le réglage de la longueur entre la poignée et l'appui-bras.

5.10.2 Stabilisateurs SUPERLITE



Outillage : 2 clés de 11 et 1 clé allen de 4 pour les derniers modèles

Les consignes générales sont les mêmes que pour les stabilisateurs TESSIER®.

1 - Réglage de l'angle des patinettes



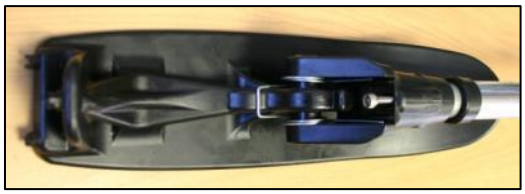

A l'aide d'une clé de 11 ou une clé allen de 4, serrer ou desserrer la vis qui sert de butée pour faire varier l'angle. Bien s'assurer que les deux stabilisateurs aient le même angle.

2 - Réglage de la longueur des stabilisateurs
- Détendre la ficelle.
- Déplacer le clip à la hauteur voulue.
- Retendre la ficelle.

3 - Fixation des plots (en option)
Placez les plots au-dessus du clip. Attention, les plots doivent être placés suffisamment bas pour que la patinette ne touche pas le sol lors de la sortie du télésiège.



4 - Réglage de l'appui-bras
Le réglage se fait avec deux clés de 11.



6. MAINTENANCE

Nos fauteuils sont réputés pour être fiables et c'est pour nous une priorité de maintenir un haut niveau de fiabilité. La durée de vie des produits TESSIER® est de 7 ans à condition de respecter toutes les consignes de maintenance.
Cependant, comme tout matériel mécanique, il est nécessaire d'y porter la plus grande attention, d'autant que dans notre application, la mécanique est parfois soumise à des conditions extrêmes. Il est difficile d'établir un plan de maintenance précis car la fréquence d'utilisation et le niveau de sollicitation du matériel sont très différents d'un utilisateur à un autre.

Toutefois, nous vous recommandons de nous rapporter ou de nous renvoyer le TEMPO™ :

- Toutes les 500 heures pour une utilisation normale (débutants à bons skieurs Solo, utilisation en TEMPO™ Duo).
- Toutes les 300 heures pour une utilisation sportive Solo (très bons skieurs, compétition, free ride…).

Si le retour dans nos ateliers n'est pas possible, la maintenance ou la réparation doit être effectuée par un professionnel de la mécanique.

Nous restons à votre disposition pour vous communiquer les conseils techniques nécessaires.

Entre les révisions évoquées ci-dessus, nous préconisons un entretien régulier du TEMPO™ suivant le tableau ci-dessous :

Opération / Fréquence	Solution d'entretien ou de réparation
Stocker le TEMPO™ dans un endroit sec, après chaque sortie, afin d'éviter toute corrosion sur le matériel.	
Contrôler visuellement qu'aucune pièce ne soit endommagée avant chaque sortie ou après un choc.	Si problème, nous contacter.
Contrôler l'état des skis et des fixations avant chaque sortie.	Voir un magasin spécialisé. Si ski cassé nous contacter.
Contrôler qu'aucun point d'articulation n'ait un jeu excessif, toutes les 300 heures d'utilisation ou après un choc.	Si problème, nous contacter.
Vérifier l'état des sangles du châssis et du siège, toutes les 30 heures d'utilisation ou après un choc.	Nous contacter pour envoi des sangles.
Faire réviser l'amortisseur Öhlins, toutes les 600 heures pour une utilisation normale, toutes les 400 heures pour une utilisation sportive ou en cas d'observation de disfonctionnement. Il doit être révisé exclusivement par Öhlins France.	A l'occasion d'une révision du TEMPO™ dans notre atelier ou en nous retournant l'amortisseur.
Partie basse Dualski, vaporiser du lubrifiant à base de silicone ou téflon de chaque côté des 4 embouts à rotule D8 (**repère A**) toutes les 30 heures d'utilisation. En fonction des conditions d'utilisation, les embouts à rotule s'usent et prennent du jeu. En cas de jeu excessif, il faut les remplacer. Leur remplacement nécessite le réglage du système de prise de carres qui est une opération précise. Dans ce cas, nous contacter.	Toutes les 30 heures d'utilisation : 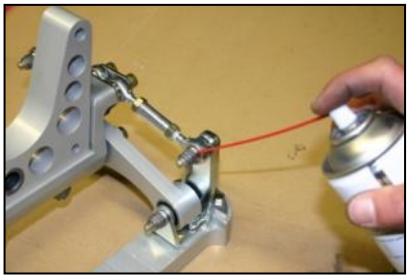
Amortisseur Öhlins / Quickset, pour faciliter le réglage, vaporiser du lubrifiant sur le corps de l'amortisseur.	Toutes les 60 heures. Voir chapitre 5.7

7. Livraison et transport

Votre nouveau TEMPO™ vous est soit livré entièrement monté à notre atelier, soit livré partiellement monté dans un emballage en carton avec papier bulle.
Pour éviter tout dommage au cours du transport, toutes les pièces amovibles ont été emballées séparément.

Déballage après expédition par TESSIER® :



IMPORTANT
Aucune réclamation concernant le dommage d'un matériel pendant le transport ne peut être prise en compte si elle n'a pas été signalée par écrit au livreur.

• Vérifiez que l'emballage ne présente aucune trace de coup.
• Retirez l'emballage.
• Sortez délicatement tous les éléments du TEMPO™ (siège, etc.) de leur emballage et vérifiez que tout y est.
• Inspectez toutes les pièces pour vous assurer qu'elles ne présentent aucun signe de dommage, déchirures, traces de coup, déformation ou tout autre défaut.
• Si l'une des pièces est abîmée ou manquante, contactez-nous immédiatement.

Transport courant par l'utilisateur :
Nous recommandons le transport du matériel sans démontage hormis les skis facilement détachables (fixations standard).



ATTENTION
Dans le cas de transport avec des éléments ayant été démontés, vérifiez avant l'utilisation que le montage est correct et que les vis sont bien serrées.

Stockage :
Après utilisation, essuyer son matériel avec un chiffon.
Lorsque vous n'utilisez pas votre châssis, il est conseillé de le stocker dans un endroit sec avec une température supérieure à 0°C.

8. Mise au rebut



Ce produit a été livré par un fabricant soucieux de l'environnement.
Merci de préserver l'environnement et de recycler ce produit en fin de vie auprès de votre station de recyclage locale.

9. Nettoyage et désinfection

Ne pas utiliser de solvants. Nettoyer exclusivement avec un chiffon ou avec eau + savon neutre. Laisser sécher naturellement loin des sources de chaleur directe.
Pour désinfecter les produits textiles (mousses, tissus, etc…) utiliser un désinfectant de type Sanytol.

10. GARANTIE

10.1 Conditions de garantie

Chez TESSIER, nous accordons une attention toute particulière à la qualité de fabrication et à la fiabilité de nos équipements. Nos garanties s'appliquent à compter de la date d'achat du matériel.

Durée de la couverture :

- **5 ans** pour tous les châssis de nos matériels de ski alpin.
- **2 ans** pour les autres produits et les composants mécaniques et textiles (sièges, sangles, amortisseurs, vérins, etc.).

Statut particulier de la coque Racing : La coque Racing est une pièce d'usure (consommable) soumises à de fortes contraintes. À l'exception d'un défaut de fabrication avéré lors de la livraison, leur dégradation due à l'utilisation est considérée comme normale et n'est pas couverte par la présente garantie commerciale.

10.2 Exclusions de garantie

Pour garantir votre sécurité, notre matériel doit être utilisé et entretenu de manière adéquate. La garantie ne s'applique pas dans les cas suivants :

- L'usure normale du produit.
- Les dommages consécutifs à un accident, une mauvaise utilisation ou une négligence.
- Un démontage, un remontage ou un entretien incorrect réalisé par le client.
- L'installation de pièces ou d'accessoires incompatibles ou non prévus pour le châssis d'origine.
- Toute modification apportée au châssis ou à ses composants par l'utilisateur.

10.3 Modalités de prise en charge

La présente garantie se limite exclusivement à la réparation ou au remplacement de l'élément défectueux. Elle constitue l'unique recours possible.

- **Faire une réclamation :** Toute demande de prise en charge sous garantie doit être adressée directement à TESSIER ou à un revendeur agréé.
- **Frais de transport :** En cas de retour du matériel pour réparation, les frais d'expédition (aller et retour) jusqu'à l'usine TESSIER ou chez le distributeur local restent à la charge exclusive de l'acheteur.

11. EVACUATION VERTICALE DES APPAREILS DE SKI ASSIS TESSIER®

Suite aux différents essais réalisés, une procédure unique d'évacuation convenant pour tous les matériels de ski assis homologués en France est préconisée par la commission d'homologation présidée par le STRMTG.



Il convient d'utiliser deux anneaux de sangles de 1m50
(exemple : anneau PETZL C40-150 ou anneau plat BEAL BASIC 18mm longueur 150 cm).

La première sangle sera passée à l'arrière du dossier du siège et sous les bras de l'usager, créant ainsi un point d'accrochage devant l'usager (**1**).
La seconde sangle sera passée sous le châssis au niveau des genoux de l'usager, en passant dans une partie du châssis empêchant la sangle de glisser en arrière (**2**).
Les deux sangles se rejoignent ainsi en un seul point d'accrochage (**3**) où viendra se mousquetonner la corde utilisée pour l'évacuation.

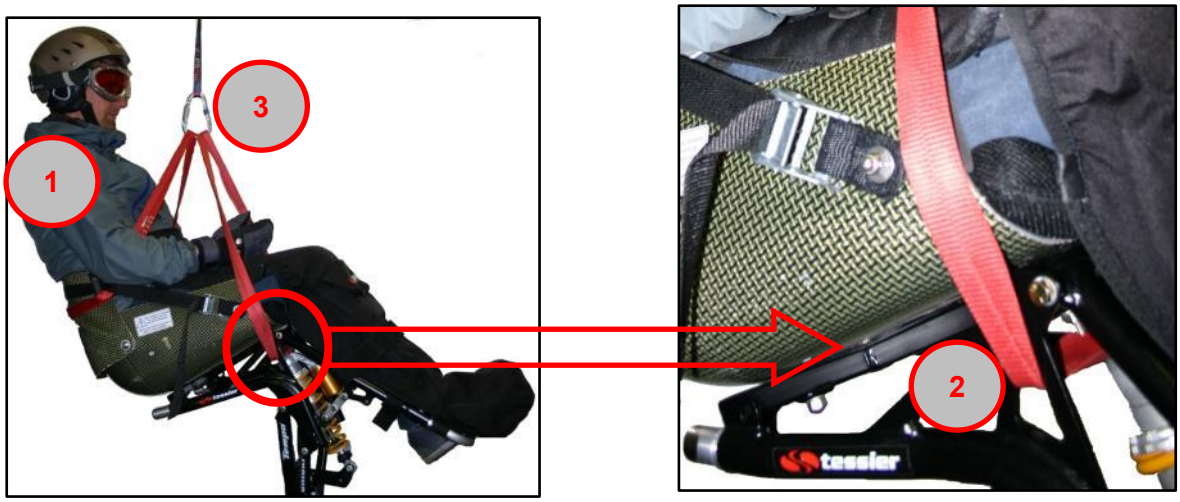

Le triangle d'évacuation, habituellement utilisé pour l'évacuation des personnes, peut alors servir pour sécuriser l'accompagnateur du skieur assis qui peut être amené à avoir un rôle actif lors de l'évacuation, y compris lorsque le garde-corps est relevé. Il sera indispensable de sécuriser l'accompagnateur avant de relever le garde-corps.



En France, le matériel utilisé pour les évacuations est propriété de l'exploitant des remontées mécaniques, les clients et les secouristes ont donc la garantie d'utiliser un matériel en parfait état rangé dans un sac à l'abri des agressions extérieures, contrôlé chaque année, ayant une durée de vie préconisée car il est renouvelé par l'exploitant des remontées mécaniques lorsque nécessaire.

Pour plus de renseignements, n'hésitez pas à nous contacter.

Notes